SHEME NOTRANJIH IN ZUNANJIH VRAT

PRIKAZ VGRADNJE LESENIH VRAT S KOVINSKIM OKVIRJEM - oblazinjena vrata v telovadnici

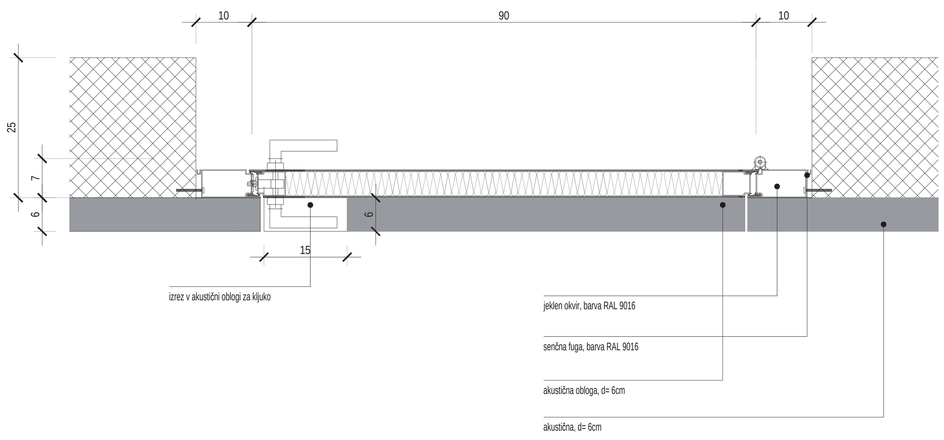

PRIKAZ VGRADNJE LESENIH VRAT S KOVINSKIM OKVIRJEM, V AB steno d=50cm

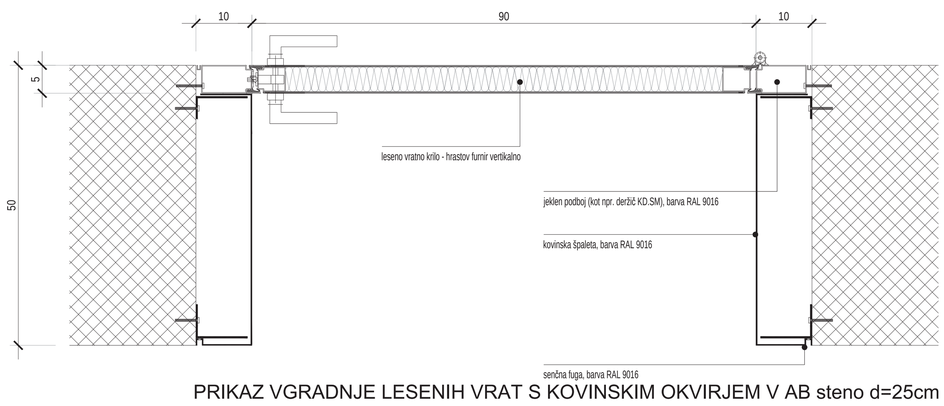

PRIKAZ VGRADNJE LESENIH VRAT S KOVINSKIM OKVIRJEM V AB steno d=25cm

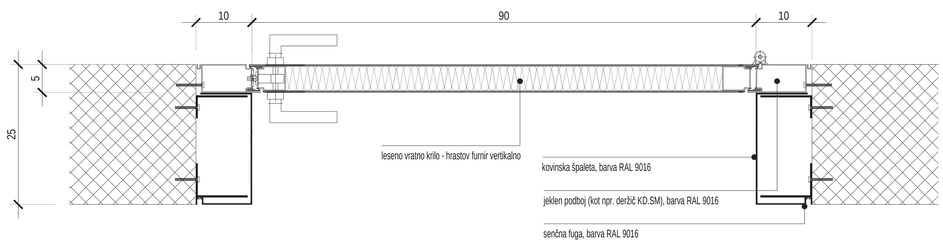

PRIKAZ VGRADNJE LESENIH VRAT S KOVINSKIM OKVIRJEM V MK STENO d=15cm

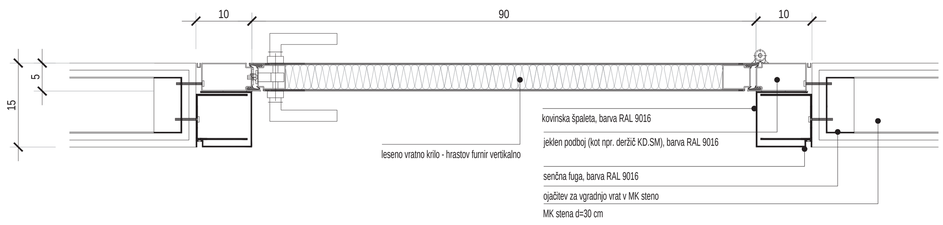

PRIKAZ VGRADNJE LESENIH VRAT S KOVINSKIM OKVIRJEM V MK STENO d=20cm

ARHITEKTURA	PRIKAZ VGRADNJE NOT. VRAT TELOVADNICA

OPOMBE:
VSI PARAPETI SO NAVEDENI OD KONČNEGA TLAKA!
VSE MERE KONTROLIRATI NA OBJEKTU SAMEM!
VELJAJO IZKLJUČNO IZPISANE KOTE - NE MERI PO NAČRTU!
SPREMEMBE IN DOPOLNITVE PROJEKTOV SO MOŽNE LE S PRISTANKOM PROJEKTANTOV!

PLAN B
plan b d.o.o.
arhitekturni biro
Gregorčičeva 21/b
2000 Maribor, slo
Mesarska cesta 4a
1000 Ljubljana, slo
IZS 2436
tel.: +386 (0)2 25 01 956
fax.: +386 (0)2 25 01 957
email: info@planb.si
url: www.planb.si

naročnik	RS, Ministrstvo za izobraževanje, znanost in šport, Masarykova 16, 1000 Ljubljana		
investitor	RS, Ministrstvo za izobraževanje, znanost in šport, Masarykova 16, 1000 Ljubljana		
objekt	ŠOLSKI CENTER SLOVENJ GRADEC	Št. projekta	1403
	RUŠITEV IN NOVA GRADNJA	projekt	PZI
		merilo	1:5
risba	PRIKAZ VGRADNJE NOTRANJIH VRAT TELOVADNICA		
odg. v. projekta	UROŠ RAZPET univ. dipl. inž. arh. IZS A-1028		
odg. projektant	UROŠ RAZPET univ. dipl. inž. arh. IZS A-1028		
projektant	PLAN B d.o.o., Gregorčičeva 21/b, 2000 Maribor		
		kraj/datum	Lj., april 2017
		št. lista	V/03
sprememba	opis spremembe	podpis/datum	

Nepooblaščeno razmnoževanje ali uporaba posameznih delov brez soglasja projektivnega podjetja ni dovoljeno in se obravnava v skladu z Zakonom o avtorskih pravicah!

SHEME NOTRANJIH IN ZUNANJIH VRAT

PRIKAZ VGRADNJE LESENIH VRAT S KOVINSKIM OKVIRJEM V AB STENO Z DILATACIJO

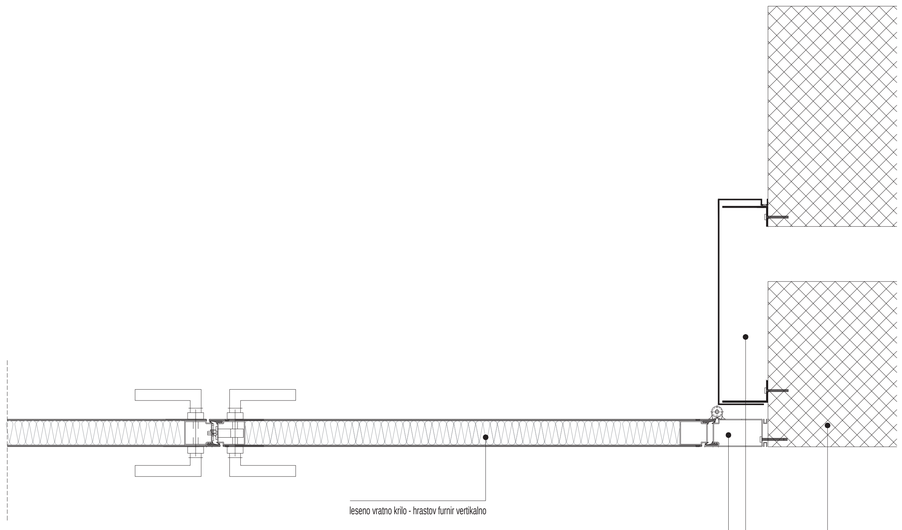

ARHITEKTURA	PRIKAZ VGRADNJE NOT. VRAT - TELOVADNICA

OPOMBE:
VSI PARAPETI SO NAVEDENI OD KONČNEGA TLAKA!
VSE MERE KONTROLIRATI NA OBJEKTU SAMEM!
VELJAJO IZKLJUČNO IZPISANE KOTE - NE MERI PO NAČRTU!
SPREMEMBE IN DOPOLNITVE PROJEKTOV SO MOŽNE LE S PRISTANKOM PROJEKTANTOV!

PLAN B
plan b d.o.o.
arhitekturni biro
Gregorčičeva 21/b
2000 Maribor, slo
Mesarska cesta 4a
1000 Ljubljana, slo
IZS 2436
tel.: +386 (0)2 25 01 956
fax.: +386 (0)2 25 01 957
email: info@planb.si
url: www.planb.si

naročnik	RS, Ministrstvo za izobraževanje, znanost in šport, Masarykova 16, 1000 Ljubljana		
investitor	RS, Ministrstvo za izobraževanje, znanost in šport, Masarykova 16, 1000 Ljubljana		
objekt	ŠOLSKI CENTER SLOVENJ GRADEC	št. projekta	1403
	RUŠITEV IN NOVA GRADNJA	projekt	PZI
		merilo	1:5
risba	PRIKAZ VGRADNJE NOTRANJIH VRAT TELOVADNICA		
odg. v. projekta	UROŠ RAZPET univ. dipl. inž. arh. IZS A-1028		
odg. projektant	UROŠ RAZPET univ. dipl. inž. arh. IZS A-1028		
projektant	PLAN B d.o.o., Gregorčičeva 21/b, 2000 Maribor		
		kraj/datum	Lj., april 2017
		št. lista	V/04

spremenba	opis spremembe	podpis/datum

Nepooblaščeno razmnoževanje ali uporaba posameznih delov brez soglasja projektivnega podjetja ni dovoljeno in se obravnava v skladu z Zakonom o avtorskih pravicah!

SHEME NOTRANJIH IN ZUNANJIH VRAT	dimenzije	zahteve	kosov	POZ	P.V1
	240x330	/	1		

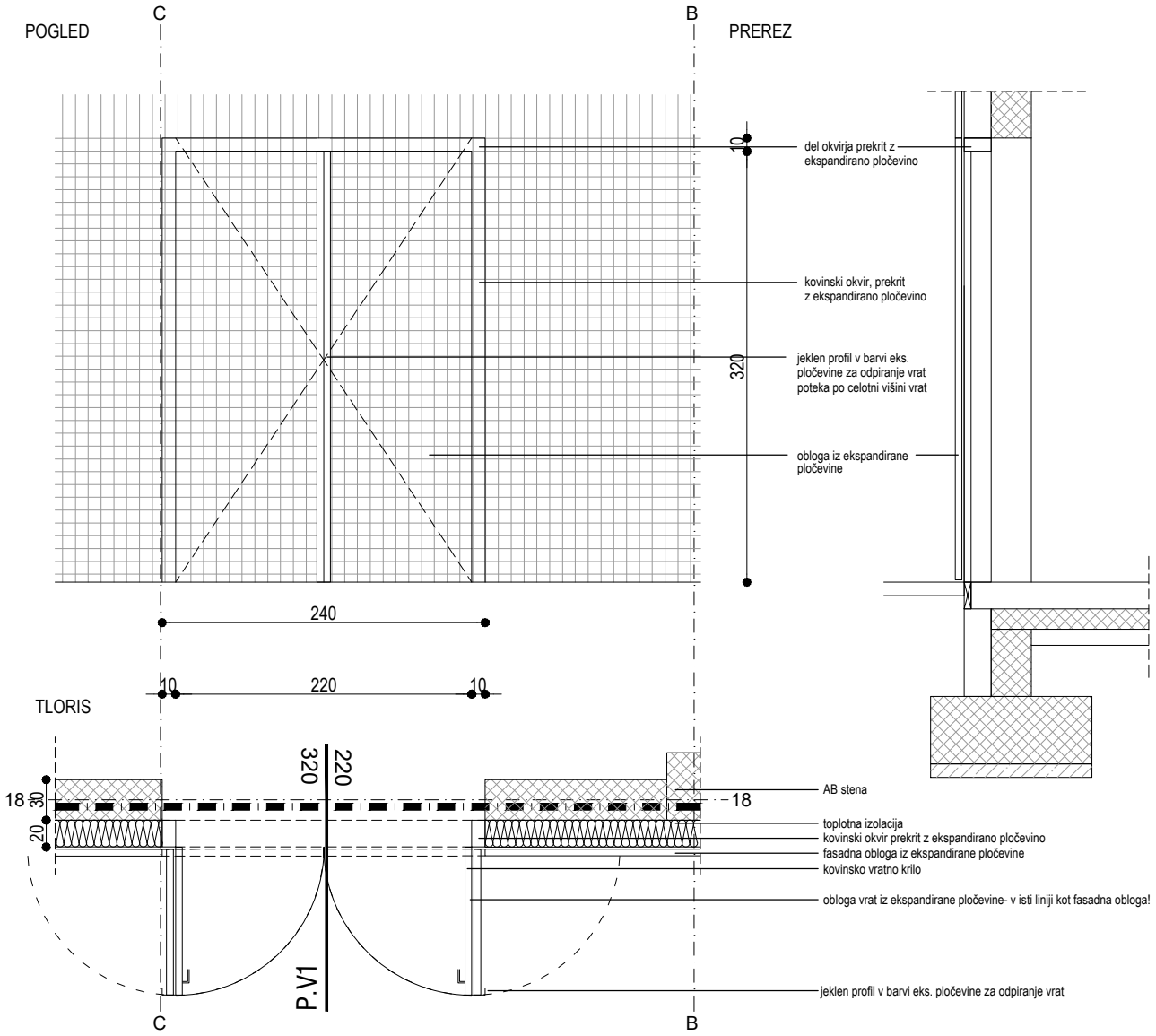

opis:	fasadna dvokrilna kov.vrata z les.oblogo in oblogo iz eks. pločevine iz zunanje str., s špaleto	kontrola dostopa:	NE
toplotna izolativnost:	U skupni 0.9W/m2K	evakuac. funkcija:	–
zvočna izolativnost:	35dB	varnostni razred:	WK3
požarna zahteva:	–	vgradnja:	kovinska podkonstrukcija na ab steno
okvir:	kovinski okvir s prekinjenim toplotnim mostom	krilo:	kovinsko, notranja stran lesena obloga, zunanja ekspandirana pločevina
barva:	kovinski podboj bele barve (RAL 9016) vratno krilo iz notr.strani z les.oblogo, iz zunanje eksp.pločevina (izgled kot fasada–eloksiran alu natur), vrata v isti liniji in izgledu kot obloga fasade		
ročaj:	ročaj kot npr.FSB 1076, nerjaveče jeklo, ročaj na zunanji stran je L profil iz nerjaveče pločevine – brušene		
tečaj:	prilagojen teži vrat in pogostosti odpiranja (šola), vratno krilo se odpira za 180 stopinj		
samozapiralo:	skrito samozapiralo		
ključavnica:	DA, sistemski ključ		

PLAN B

plan b d.o.o.
arhitekturni biro
Gregorčičeva 21/b
2000 Maribor, slo

tel.: +386 (0)2 25 01 956
fax.: +386 (0)2 25 01 957
email: info@planb.si
url: www.planb.si

naročnik	RS, Ministrstvo za izobraževanje, znanost in šport, Masarykova 16, 1000 Ljubljana
investitor	RS, Ministrstvo za izobraževanje, znanost in šport, Masarykova 16, 1000 Ljubljana
objekt	ŠOLSKI CENTER SLOVENJ GRADEC RUŠITEV IN NOVA GRADNJA
načrt	SHEME NOTRANJIH IN ZUNANJIH VRAT

odg. vodja projekta	UROŠ RAZPET univ. dipl. inž. arh. IZS A–1028	št. projekta 1403	merilo 1:50	kraj/datum	Lj., april 2017
odg. projektant	UROŠ RAZPET univ. dipl. inž. arh. IZS A–1028	projekt PZI	podpis/datum	št. lista	P / 1

SHEME NOTRANJIH IN ZUNANJIH VRAT	dimenzije	zahteve	kosov	POZ	P.V2
	325x330	/	1		

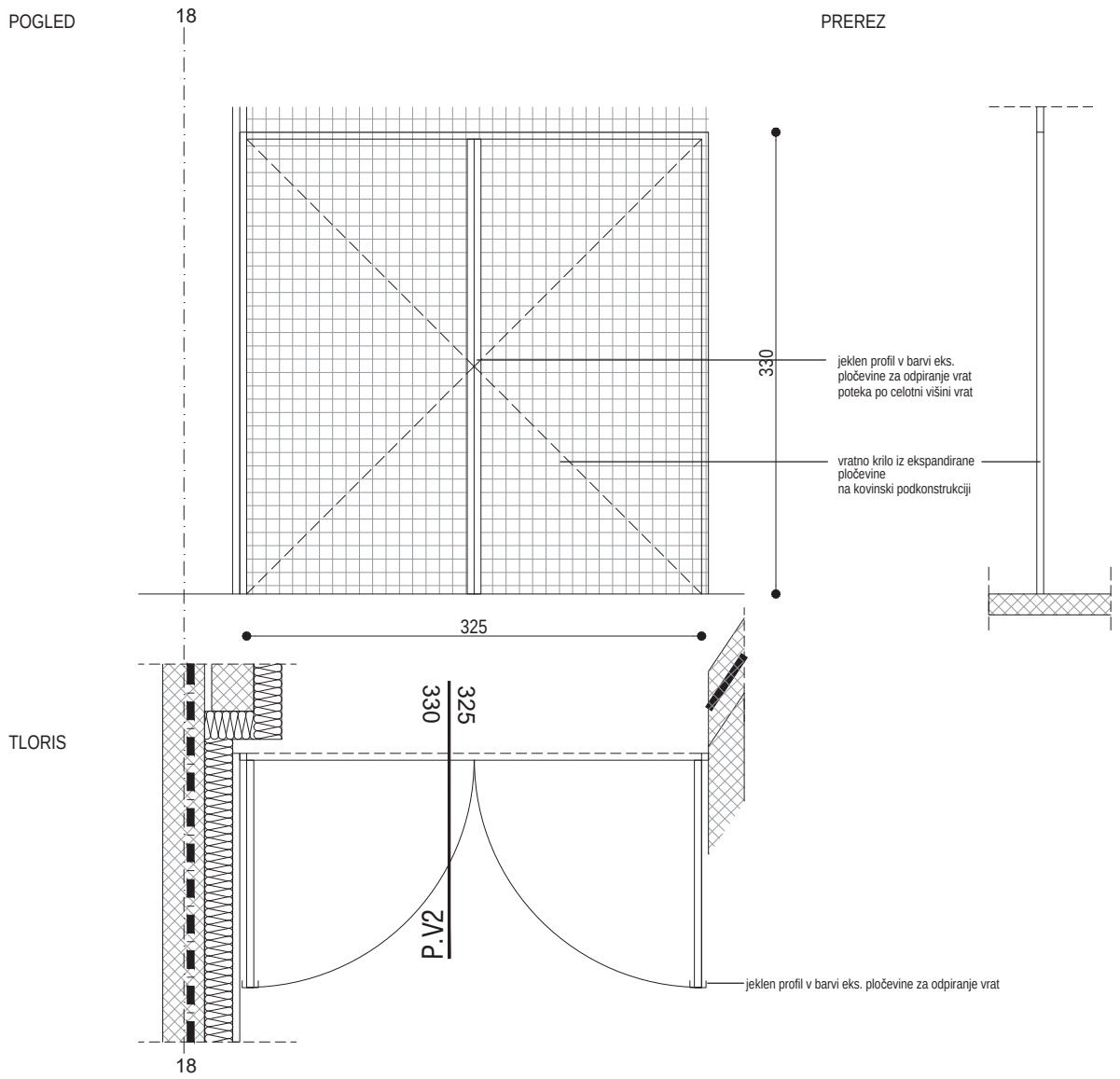

opis:	zunanja dvokrilna vrata iz ekspandirane pločevine	kontrola dostopa:	NE
toplotna izolativnost:	–	evakuac. funkcija:	–
zvočna izolativnost:	–	varnostni razred:	–
požarna zahteva:	–	vgradnja:	kovinska podkonstrukcija na v AB steno
okvir:	jeklen profil	krilo:	ekspandirana pločevina
barva:	kovinski elementi vočecinkani, vratno krilo iz eksp. pločevine–izgled kot fasadna obloga (eloksiran alu natur)		
ročaj:	nerjaveče jeklo brušeno L profil		
tečaj:	prilagojen teži vrat in pogostosti odpiranja (šola)		
samozapiralo:	–		
ključavnica:	DA, sistemski ključ		

PLAN B

plan b d.o.o.
arhitekturni biro
Gregorčičeva 21/b
2000 Maribor, slo

tel.: +386 (0)2 25 01 956
fax.: +386 (0)2 25 01 957
email: info@planb.si
url: www.planb.si

naročnik	RS, Ministrstvo za izobraževanje, znanost in šport, Masarykova 16, 1000 Ljubljana			
investitor	RS, Ministrstvo za izobraževanje, znanost in šport, Masarykova 16, 1000 Ljubljana			
objekt	ŠOLSKI CENTER SLOVENJ GRADEC RUŠITEV IN NOVA GRADNJA	načrt	SHEME NOTRANJIH IN ZUNANJIH VRAT	
odg. vodja projekta	UROŠ RAZPET univ. dipl. inž. arh. IZS A–1028	št. projekta 1403	merilo 1:50	kraj/datum Lj., april 2017
odg. projektant	UROŠ RAZPET univ. dipl. inž. arh. IZS A–1028	projekt PZI	podpis/datum	št. lista P / 2

SHEME NOTRANJIH IN ZUNANJIH VRAT	dimenzije	zahteve	kosov	POZ	P.V3
	90x220	/	1		

POGLED

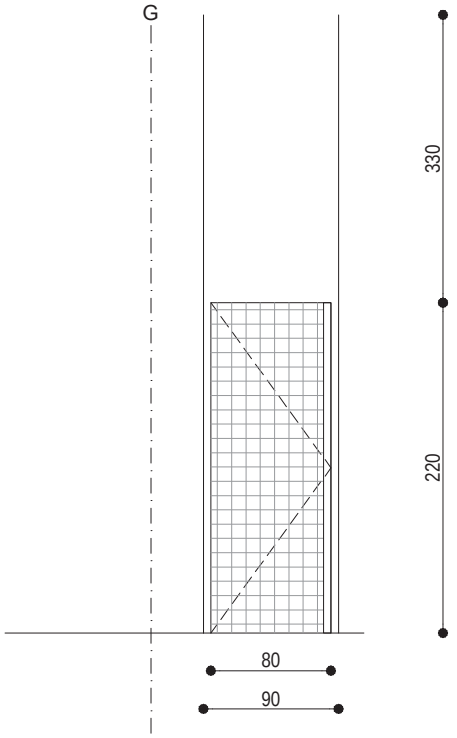

TLORIS

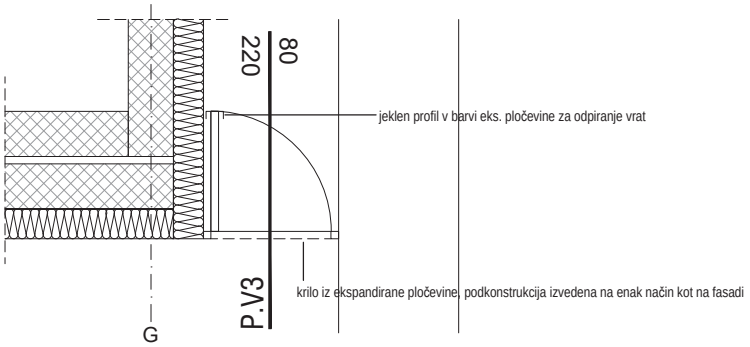

opis:	zunanja vrata iz ekspandirane pločevine	kontrola dostopa:	NE
toplotna izolativnost:	–	evakuac. funkcija:	–
zvočna izolativnost:	–	varnostni razred:	–
požarna zahteva:	–	vgradnja:	kovinska podkonstrukcija na v AB steno
okvir:	jeklen profil	krilo:	ekspandirana pločevina
barva:	kovinski elementi vročecinkani, vratno krilo iz eksp. pločevine izgleda kot fasadna obloga (eloksiran alu natur)		
ročaj:	nerjaveče jeklo brušeno L profil		
tečaj:	prilagojen teži vrat in pogostosti odpiranja (šola)		
samozapiralo:	–		
ključavnica:	DA, sistemski ključ		

PLAN B

plan b d.o.o.
arhitekturni biro
Gregorčičeva 21/b
2000 Maribor, slo

tel.: +386 (0)2 25 01 956
fax.: +386 (0)2 25 01 957
email: info@planb.si
url: www.planb.si

naročnik	RS, Ministrstvo za izobraževanje, znanost in šport, Masarykova 16, 1000 Ljubljana
investitor	RS, Ministrstvo za izobraževanje, znanost in šport, Masarykova 16, 1000 Ljubljana
objekt	ŠOLSKI CENTER SLOVENJ GRADEC RUŠITEV IN NOVA GRADNJA
načrt	SHEME NOTRANJIH IN ZUNANJIH VRAT

odg. vodja projekta	UROŠ RAZPET univ. dipl. inž. arh. IZS A–1028	št. projekta 1403	merilo 1:50	kraj/datum Lj., april 2017
odg. projektant	UROŠ RAZPET univ. dipl. inž. arh. IZS A–1028	projekt PZI	podpis/datum	št. lista P / 3

SHEME NOTRANJIH IN ZUNANJIH VRAT	dimenzije	zahteve	kosov	POZ	P.V4
	240x230	/	1		

POGLED

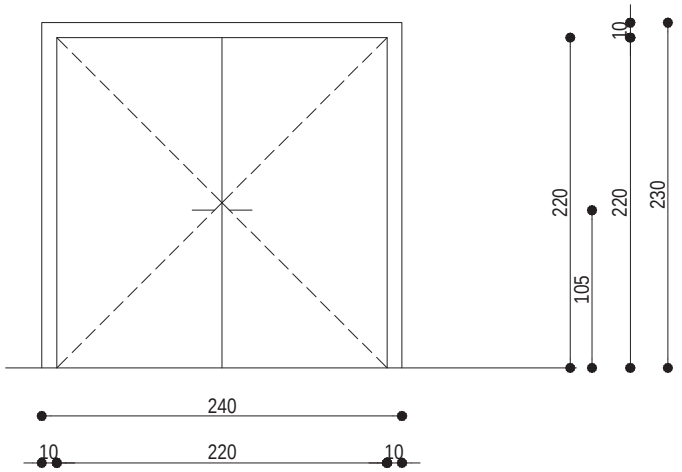

PREREZ

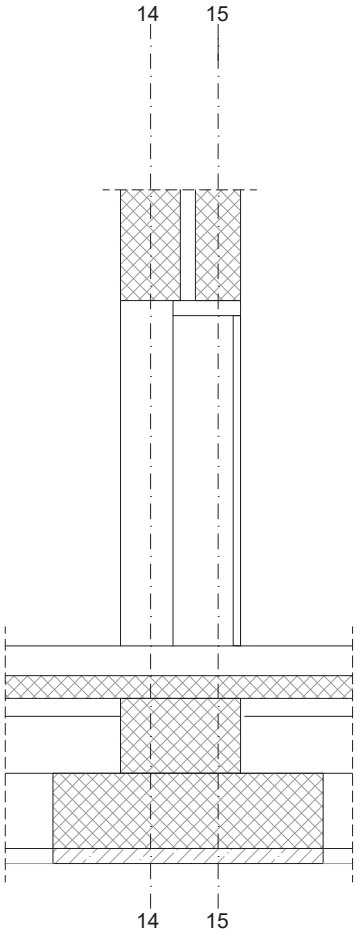

TLORIS

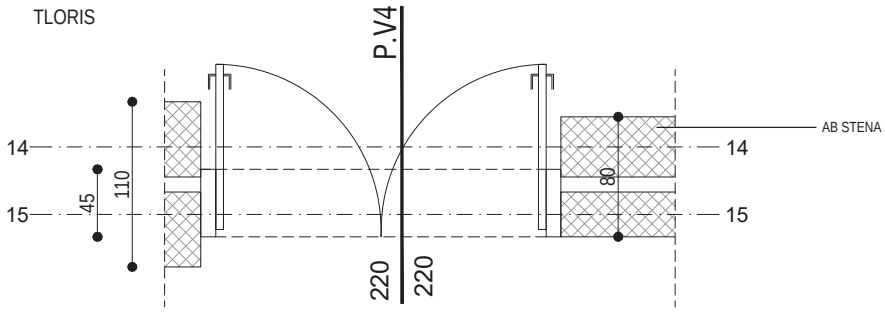

opis:	notr.dvokrilna lesena vrata na kov.okvirju s špaleto	kontrola dostopa:	NE
toplotna izolativnost:	–	evakuac. funkcija:	–
zvočna izolativnost:	35dB	varnostni razred:	–
požarna zahteva:	–	vgradnja:	AB stena
okvir:	jeklen profil, kot npr. deržič KD.SM	krilo:	leseno hrastov furnir– vertikalna smer letnic
barva:	kovinski podboj s špaleto barvan v belo barvo (RAL 9016), vratno krilo hrastov furnir– vertikalna smer letnic		
ročaj:	ročaj kot npr. FSB 1076, nerjaveče jeklo		
tečaj:	prilagojen teži vrat in pogostosti odpiranja (šola)		
samozapiralo:	skrito samozapiralo, možnost stalno odprtih vrat		
ključavnica:	DA, sistemski ključ	stoper kot npr. FSB 38 3881	

PLAN B

plan b d.o.o.
arhitekturni biro
Gregorčičeva 21/b
2000 Maribor, slo

tel.: +386 (0)2 25 01 956
fax.: +386 (0)2 25 01 957
email: info@planb.si
url: www.planb.si

naročnik	RS, Ministrstvo za izobraževanje, znanost in šport, Masarykova 16, 1000 Ljubljana
investitor	RS, Ministrstvo za izobraževanje, znanost in šport, Masarykova 16, 1000 Ljubljana
objekt	ŠOLSKI CENTER SLOVENJ GRADEC RUŠITEV IN NOVA GRADNJA
načrt	SHEME NOTRANJIH IN ZUNANJIH VRAT

odg. vodja projekta	UROŠ RAZPET univ. dipl. inž. arh. IZS A–1028	št. projekta	1403	merilo	1:50	kraj/datum	Lj., april 2017
odg. projektant	UROŠ RAZPET univ. dipl. inž. arh. IZS A–1028	projekt	PZI	podpis/datum		št. lista	P / 4

SHEME NOTRANJIH IN ZUNANJIH VRAT	dimenzije	zahteve	kosov	POZ	P.V5
	240x330	/	1		

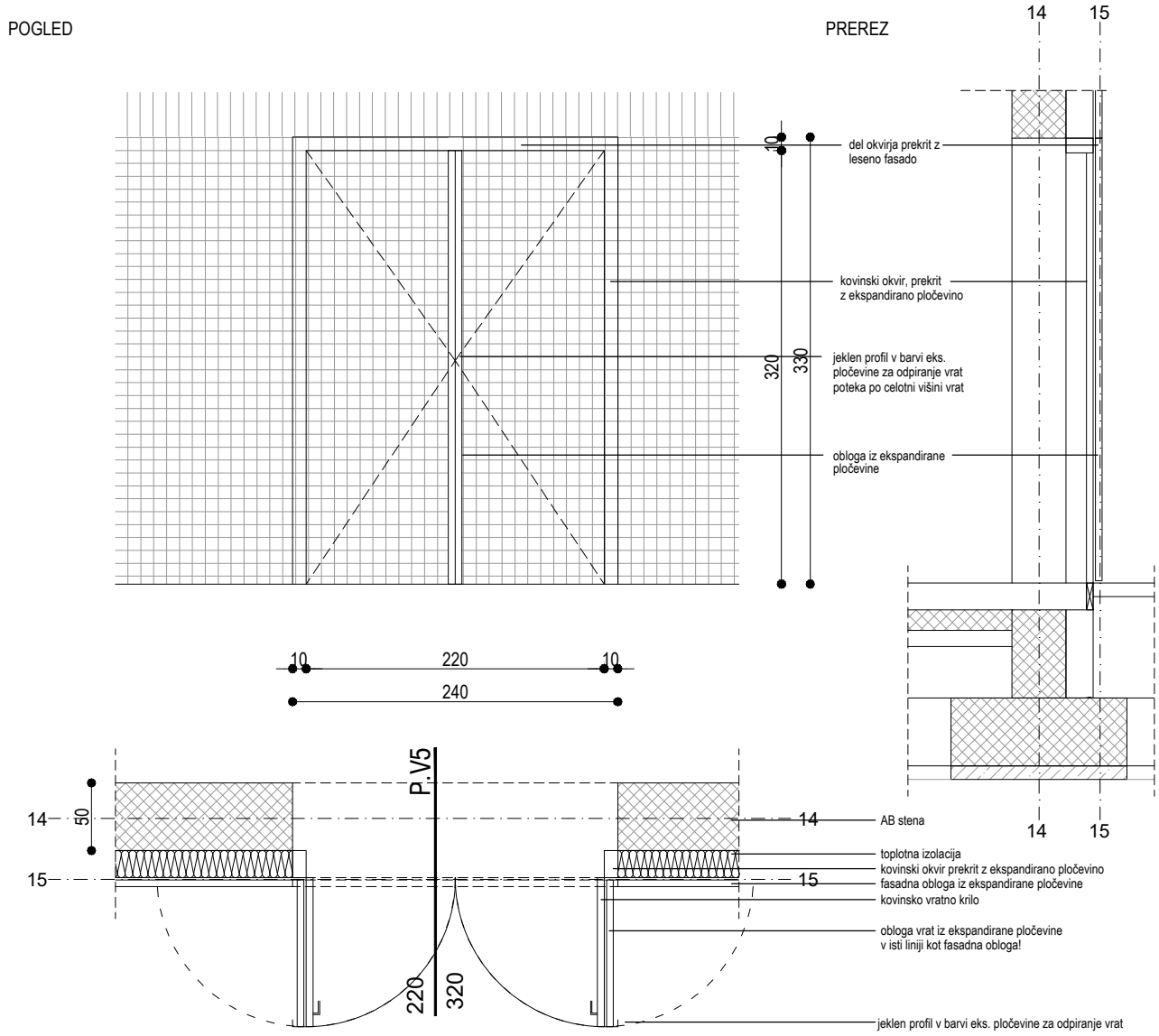

opis:	fasadna dvokrilna kov.vrata z les.oblogo in oblogo iz eks. pločevine iz zunanje str., s špaleto	kontrola dostopa:	NE
toplotna izolativnost:	U skupni 0.9W/m2K	evakuac. funkcija:	–
zvočna izolativnost:	35dB	varnostni razred:	WK3
požarna zahteva:	–	vgradnja:	kovinska podkonstrukcija na ab steno
okvir:	kovinski okvir s prekinjenim toplotnim mostom	krilo:	kovinsko, notranja stran lesena obloga, zunanja ekspandirana pločevina
barva:	kovinski podboj bele barve (RAL 9016) vratno krilo iz notr.strani z les.oblogo, iz zunanje eksp.pločevina (izgled kot fasada–eloksiran alu natur), vrata v isti liniji in izgledu kot obloga fasade		
ročaj:	ročaj kot npr.FSB 1076, nerjaveče jeklo, ročaj na zunanji stran je L profil iz nerjaveče pločevine – brušene		
tečaj:	prilagojen teži vrat in pogostosti odpiranja (šola), vratno krilo se odpira za 180 stopinj		
samozapiralo:	skrito samozapiralo		
ključavnica:	DA, sistemski ključ		

PLAN B

plan b d.o.o.
arhitekturni biro
Gregorčičeva 21/b
2000 Maribor, slo

tel.: +386 (0)2 25 01 956
fax.: +386 (0)2 25 01 957
email: info@planb.si
url: www.planb.si

naročnik	RS, Ministrstvo za izobraževanje, znanost in šport, Masarykova 16, 1000 Ljubljana
investitor	RS, Ministrstvo za izobraževanje, znanost in šport, Masarykova 16, 1000 Ljubljana
objekt	ŠOLSKI CENTER SLOVENJ GRADEC RUŠITEV IN NOVA GRADNJA
načrt	SHEME NOTRANJIH IN ZUNANJIH VRAT

odg. vodja projekta	UROŠ RAZPET univ. dipl. inž. arh. IZS A–1028	št. projekta 1403	merilo 1:50	kraj/datum	Lj., april 2017
odg. projektant	UROŠ RAZPET univ. dipl. inž. arh. IZS A–1028	projekt PZI	podpis/datum	št. lista	P / 5

SHEME NOTRANJIH IN ZUNANJIH VRAT	dimenzije	zahteve	kosov	POZ	P.V6
	200x230	/	1		

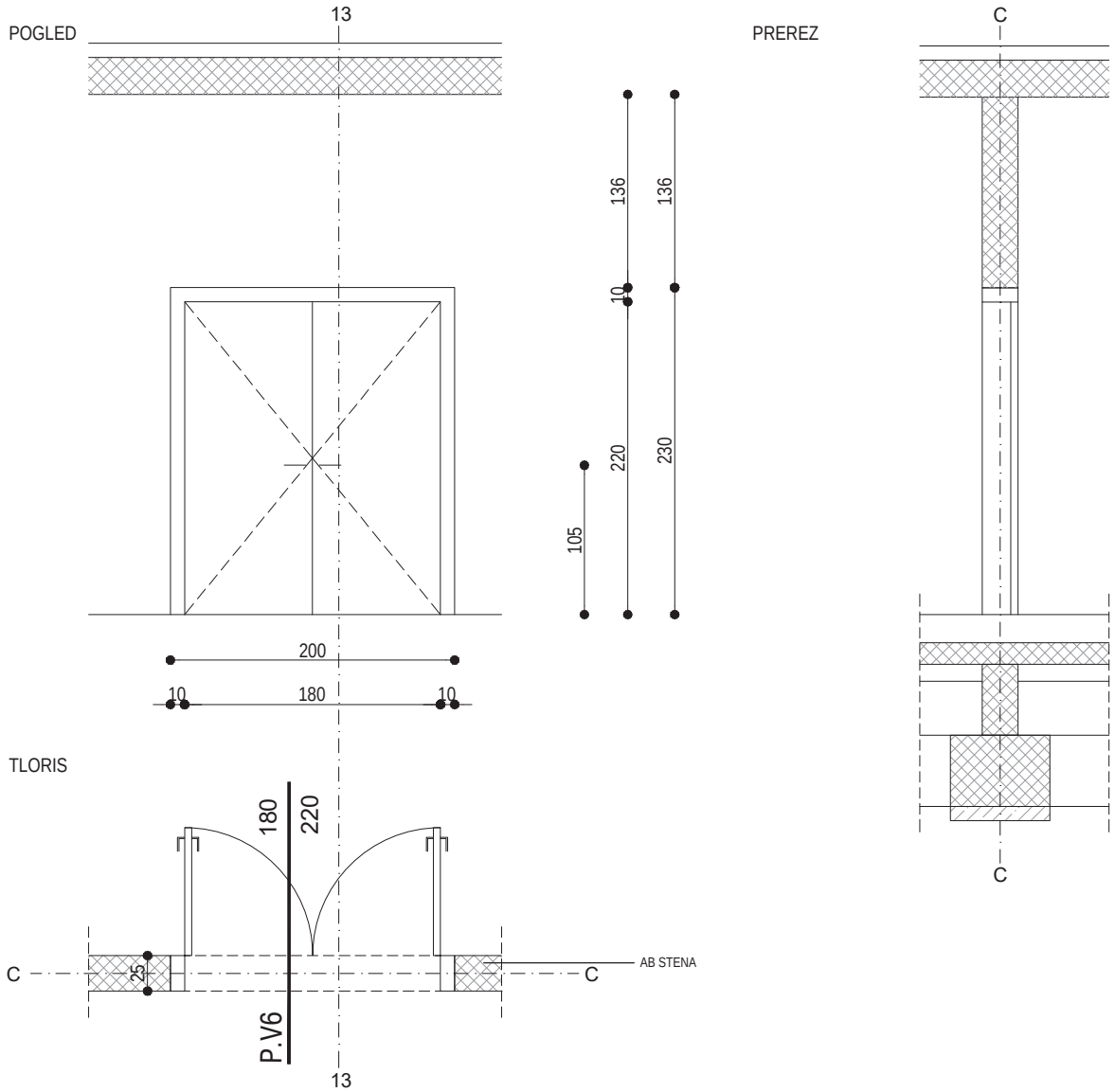

opis:	notr.dvokrilna lesena vrata na kov.okvirju s špaleto	kontrola dostopa:	NE
toplotna izolativnost:	–	evakuac. funkcija:	–
zvočna izolativnost:	35dB	varnostni razred:	–
požarna zahteva:	–	vgradnja:	AB stena
okvir:	jeklen profil, kot npr. deržič KD.SM	krilo:	leseno hrastov furnir– vertikalna smer letnic
barva:	kovinski podboj s špaleto barvan v belo barvo (RAL 9016), vratno krilo hrastov furnir– vertikalna smer letnic		
ročaj:	ročaj kot npr. FSB 1076, nerjaveče jeklo		
tečaj:	prilagojen teži vrat in pogostosti odpiranja (šola)		
samozapiralo:	skrito samozapiralo, možnost stalno odprtih vrat		
ključavnica:	DA, sistemski ključ	stoper kot npr. FSB 38 3881	

PLAN B

plan b d.o.o.
arhitekturni biro
Gregorčičeva 21/b
2000 Maribor, slo

tel.: +386 (0)2 25 01 956
fax.: +386 (0)2 25 01 957
email: info@planb.si
url: www.planb.si

naročnik	RS, Ministrstvo za izobraževanje, znanost in šport, Masarykova 16, 1000 Ljubljana
investitor	RS, Ministrstvo za izobraževanje, znanost in šport, Masarykova 16, 1000 Ljubljana
objekt	ŠOLSKI CENTER SLOVENJ GRADEC RUŠITEV IN NOVA GRADNJA
načrt	SHEME NOTRANJIH IN ZUNANJIH VRAT

odg. vodja projekta	UROŠ RAZPET univ. dipl. inž. arh. IZS A–1028	št. projekta 1403	merilo 1:50	kraj/datum Lj., april 2017
odg. projektant	UROŠ RAZPET univ. dipl. inž. arh. IZS A–1028	projekt PZI	podpis/datum	št. lista P / 6

SHEME NOTRANJIH IN ZUNANJIH VRAT	dimenzije	zahteve	kosov	POZ	P.V7
	200x230	/	1		

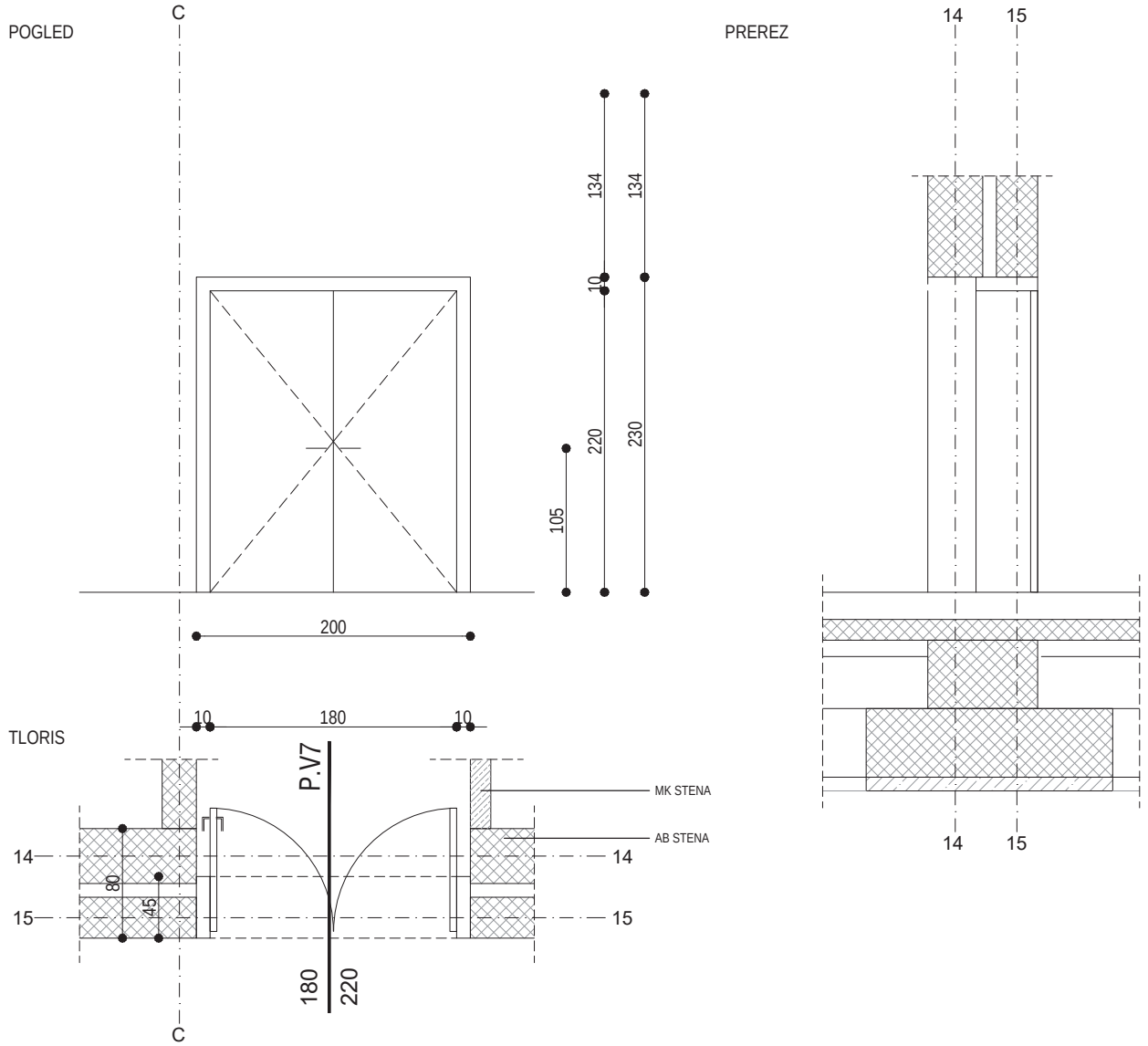

opis:	notr.dvokrilna lesena vrata na kov.okvirju s špaleto	kontrola dostopa:	NE
toplotna izolativnost:	–	evakuac. funkcija:	–
zvočna izolativnost:	35dB	varnostni razred:	–
požarna zahteva:	–	vgradnja:	AB stena
okvir:	jeklen profil, kot npr. deržič KD.SM	krilo:	leseno hrastov furnir– vertikalna smer letnic
barva:	kovinski podboj s špaleto barvan v belo barvo (RAL 9016), vratno krilo hrastov furnir– vertikalna smer letnic		
ročaj:	ročaj kot npr. FSB 1076, nerjaveče jeklo		
tečaj:	prilagojen teži vrat in pogostosti odpiranja (šola)		
samozapiralo:	skrito samozapiralo, možnost stalno odprtih vrat		
ključavnica:	DA, sistemski ključ	stoper kot npr. FSB 38 3881	

PLAN B

plan b d.o.o.
arhitekturni biro
Gregorčičeva 21/b
2000 Maribor, slo

tel.: +386 (0)2 25 01 956
fax.: +386 (0)2 25 01 957
email: info@planb.si
url: www.planb.si

naročnik	RS, Ministrstvo za izobraževanje, znanost in šport, Masarykova 16, 1000 Ljubljana
investitor	RS, Ministrstvo za izobraževanje, znanost in šport, Masarykova 16, 1000 Ljubljana
objekt	ŠOLSKI CENTER SLOVENJ GRADEC RUŠITEV IN NOVA GRADNJA
načrt	SHEME NOTRANJIH IN ZUNANJIH VRAT

odg. vodja projekta	UROŠ RAZPET univ. dipl. inž. arh. IZS A–1028	št. projekta 1403	merilo 1:50	kraj/datum Lj., april 2017
odg. projektant	UROŠ RAZPET univ. dipl. inž. arh. IZS A–1028	projekt PZI	podpis/datum	št. lista P / 7

SHEME NOTRANJIH IN ZUNANJIH VRAT	dimenzije	zahteve	kosov	POZ	P.V8
	110x230	/	1		

POGLED

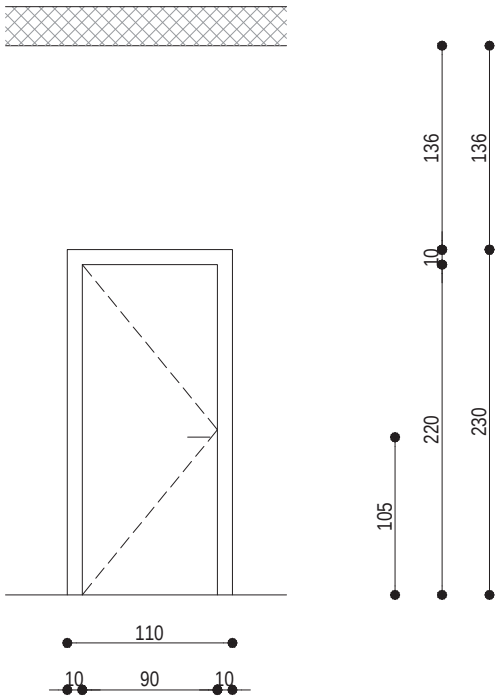

PREREZ

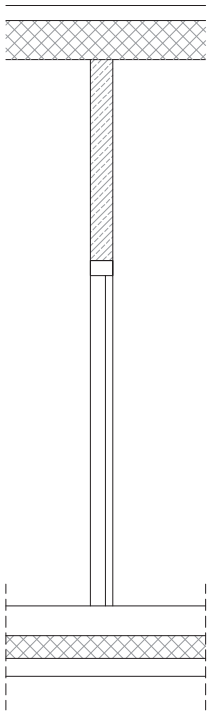

TLORIS

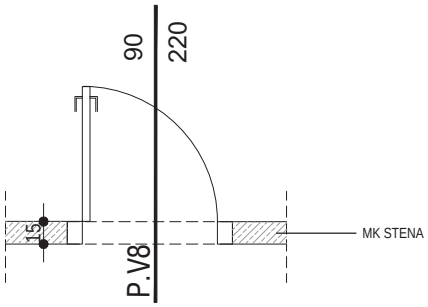

opis:	notr.enokrilna lesena vrata na kov.okvirju s špaleto	kontrola dostopa:	NE
toplotna izolativnost:	–	evakuac. funkcija:	–
zvočna izolativnost:	35dB	varnostni razred:	–
požarna zahteva:	–	vgradnja:	mavčno–kartonska stena+ojačitev za vgradnjo vrat
okvir:	jeklen profil, kot npr. deržič KD.SM	krilo:	leseno hrastov furnir– vertikalna smer letnic
barva:	kovinski podboj s špaleto barvan v belo barvo (RAL 9016), vratno krilo hrastov furnir– vertikalna smer letnic		
ročaj:	ročaj kot npr. FSB 1076, nerjaveče jeklo		
tečaj:	prilagojen teži vrat in pogostosti odpiranja (šola)		
samozapiralo:	skrito samozapiralo		
ključavnica:	DA, sistemski ključ	stoper kot npr. FSB 38 3881	

PLAN B

plan b d.o.o.
arhitekturni biro
Gregorčičeva 21/b
2000 Maribor, slo

tel.: +386 (0)2 25 01 956
fax.: +386 (0)2 25 01 957
email: info@planb.si
url: www.planb.si

naročnik	RS, Ministrstvo za izobraževanje, znanost in šport, Masarykova 16, 1000 Ljubljana
investitor	RS, Ministrstvo za izobraževanje, znanost in šport, Masarykova 16, 1000 Ljubljana
objekt	ŠOLSKI CENTER SLOVENJ GRADEC RUŠITEV IN NOVA GRADNJA
načrt	SHEME NOTRANJIH IN ZUNANJIH VRAT

odg. vodja projekta	UROŠ RAZPET univ. dipl. inž. arh. IZS A–1028	št. projekta	1403	merilo	1:50	kraj/datum	Lj., april 2017
odg. projektant	UROŠ RAZPET univ. dipl. inž. arh. IZS A–1028	projekt	PZI	podpis/datum		št. lista	P / 8

SHEME NOTRANJIH IN ZUNANJIH VRAT	dimenzije	zahteve	kosov	POZ	P.V9
	200x230	/	1		

POGLED

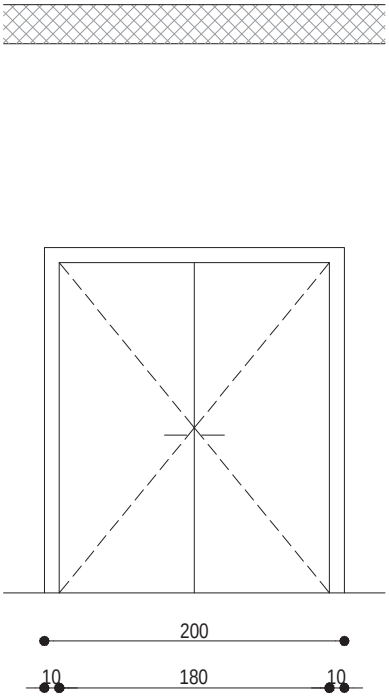

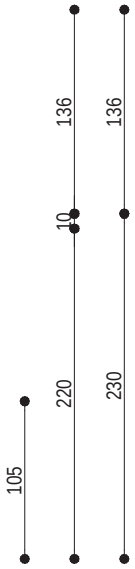

PREREZ

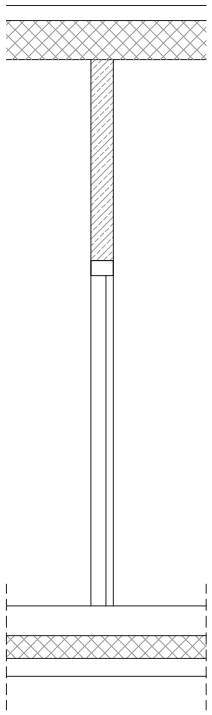

TLORIS

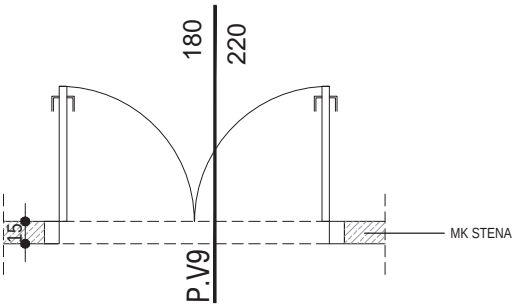

opis:	notr.dvokrilna lesena vrata na kov.okvirju s špaleto	kontrola dostopa:	NE
toplotna izolativnost:	–	evakuac. funkcija:	–
zvočna izolativnost:	35dB	varnostni razred:	–
požarna zahteva:	–	vgradnja:	mavčno–kartonska stena+ojačitev za vgradnjo vrat
okvir:	jeklen profil, kot npr. deržič KD.SM	krilo:	leseno hrastov furnir– vertikalna smer letnic
barva:	kovinski podboj s špaleto barvan v belo barvo (RAL 9016), vratno krilo hrastov furnir– vertikalna smer letnic		
ročaj:	ročaj kot npr. FSB 1076, nerjaveče jeklo		
tečaj:	prilagojen teži vrat in pogostosti odpiranja (šola)		
samozapiralo:	skrito samozapiralo		
ključavnica:	DA, sistemski ključ	stoper kot npr. FSB 38 3881	

PLAN B

plan b d.o.o.
arhitekturni biro
Gregorčičeva 21/b
2000 Maribor, slo

tel.: +386 (0)2 25 01 956
fax.: +386 (0)2 25 01 957
email: info@planb.si
url: www.planb.si

naročnik	RS, Ministrstvo za izobraževanje, znanost in šport, Masarykova 16, 1000 Ljubljana
investitor	RS, Ministrstvo za izobraževanje, znanost in šport, Masarykova 16, 1000 Ljubljana
objekt	ŠOLSKI CENTER SLOVENJ GRADEC RUŠITEV IN NOVA GRADNJA
načrt	SHEME NOTRANJIH IN ZUNANJIH VRAT

odg. vodja projekta	UROŠ RAZPET univ. dipl. inž. arh. IZS A–1028	št. projekta	1403	merilo	1:50	kraj/datum	Lj., april 2017
odg. projektant	UROŠ RAZPET univ. dipl. inž. arh. IZS A–1028	projekt	PZI	podpis/datum		št. lista	P / 9

SHEME NOTRANJIH IN ZUNANJIH VRAT	dimenzije	zahteve	kosov	POZ	P.V10
	90x230	/	1		

POGLED

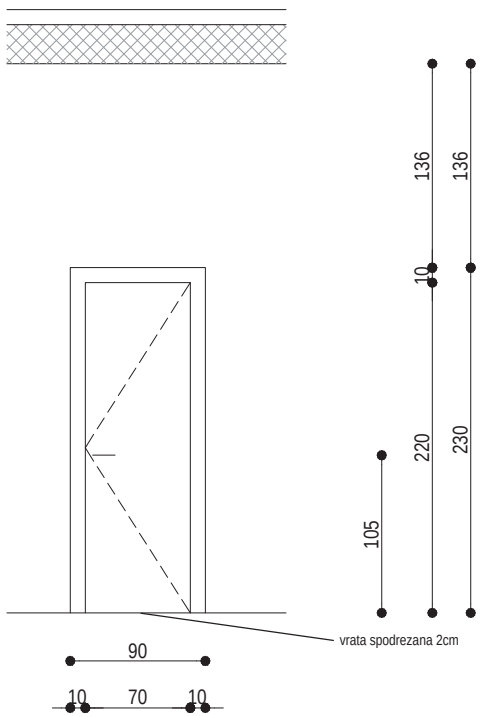

PREREZ

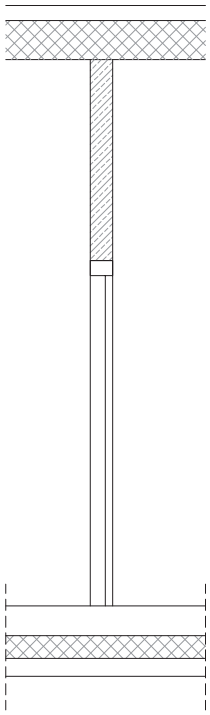

TLORIS

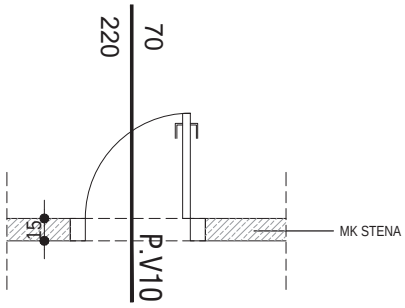

opis:	notranja enokrilna lesena vrata na kov. okvirju	kontrola dostopa:	NE
toplotna izolativnost:	–	evakuac. funkcija:	–
zvočna izolativnost:	35dB	varnostni razred:	–
požarna zahteva:	–	vgradnja:	mavčno–kartonska stena+ojačitev za vgradnjo vrat
okvir:	jeklen profil, kot npr. deržič KD.SM	krilo:	leseno – belo RAL 9016
barva:	kovinski podboj barvan v belo barvo (RAL 9016), vratno krilo belo RAL 9016		
ročaj:	ročaj kot npr. FSB 1076, nerjaveče jeklo		
tečaj:	prilagojen teži vrat in pogostosti odpiranja (šola)		
samozapiralo:	skrito samozapiralo		
ključavnica:	DA, sistemski ključ	stoper kot npr. FSB 38 3881	

PLAN B

plan b d.o.o.
arhitekturni biro
Gregorčičeva 21/b
2000 Maribor, slo

tel.: +386 (0)2 25 01 956
fax.: +386 (0)2 25 01 957
email: info@planb.si
url: www.planb.si

naročnik	RS, Ministrstvo za izobraževanje, znanost in šport, Masarykova 16, 1000 Ljubljana
investitor	RS, Ministrstvo za izobraževanje, znanost in šport, Masarykova 16, 1000 Ljubljana
objekt	ŠOLSKI CENTER SLOVENJ GRADEC RUŠITEV IN NOVA GRADNJA
načrt	SHEME NOTRANJIH IN ZUNANJIH VRAT

odg. vodja projekta	UROŠ RAZPET univ. dipl. inž. arh. IZS A–1028	št. projekta 1403	merilo 1:50	kraj/datum Lj., april 2017
odg. projektant	UROŠ RAZPET univ. dipl. inž. arh. IZS A–1028	projekt PZI	podpis/datum	št. lista P / 10

SHEME NOTRANJIH IN ZUNANJIH VRAT	dimenzije	zahteve	kosov	POZ	P.V11
	127,5x220 (2x)	/	1		

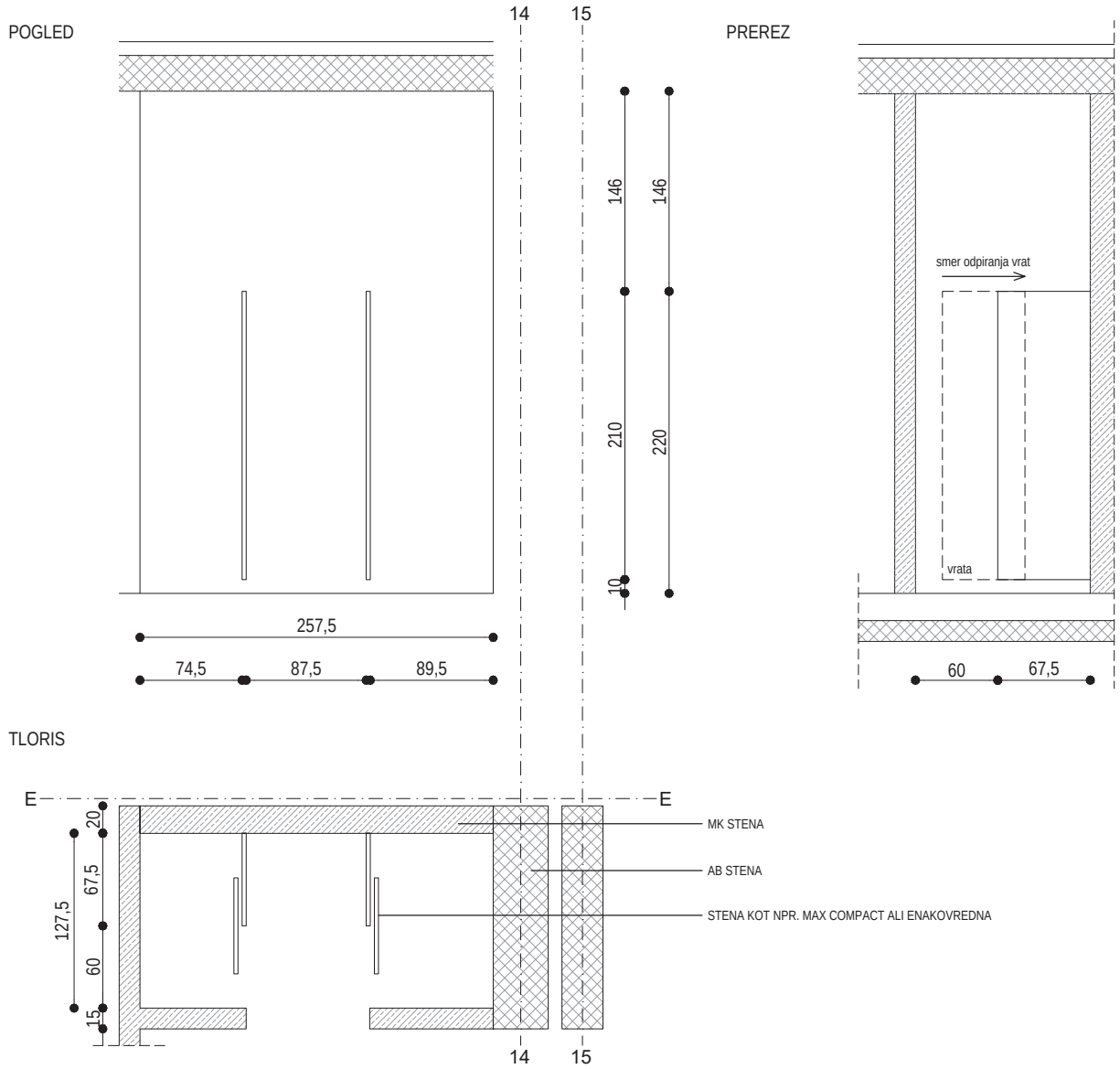

opis:	sanitarne stene iz kompaktnih plošč z dvojnimi drsnimi vrati	kontrola dostopa:	NE
toplotna izolativnost:	–	evakuac. funkcija:	–
zvočna izolativnost:	–	varnostni razred:	–
požarna zahteva:	–	vgradnja:	mavčno–kartonska stena+ojačitev za vgradnjo
okvir:	brez okvirja; sistemska pritrditev	krilo:	kompaktne plošče, kot npr. MAX COMPACT
barva:	bela RAL 9016		
ročaj:	ročaj (sistemska rešitev) nerjaveče jeklo		
tečaj:	okovje nerjaveče jeklo, sistemska rešitev drsnih vrat		
samozapiralo:	–		
ključavnica:	DA, sistemska rešitev zapirala		

PLAN B

plan b d.o.o.
arhitekturni biro
Gregorčičeva 21/b
2000 Maribor, slo

tel.: +386 (0)2 25 01 956
fax.: +386 (0)2 25 01 957
email: info@planb.si
url: www.planb.si

naročnik	RS, Ministrstvo za izobraževanje, znanost in šport, Masarykova 16, 1000 Ljubljana			
investitor	RS, Ministrstvo za izobraževanje, znanost in šport, Masarykova 16, 1000 Ljubljana			
objekt	ŠOLSKI CENTER SLOVENJ GRADEC RUŠITEV IN NOVA GRADNJA	načrt	SHEME NOTRANJIH IN ZUNANJIH VRAT	
odg. vodja projekta	UROŠ RAZPET univ. dipl. inž. arh. IZS A–1028	št. projekta 1403	merilo 1:50	kraj/datum Lj., april 2017
odg. projektant	UROŠ RAZPET univ. dipl. inž. arh. IZS A–1028	projekt PZI	podpis/datum	št. lista P / 11

SHEME NOTRANJIH IN ZUNANJIH VRAT	dimenzije	zahteve	kosov	POZ	P.V12
	200x230	/	1		

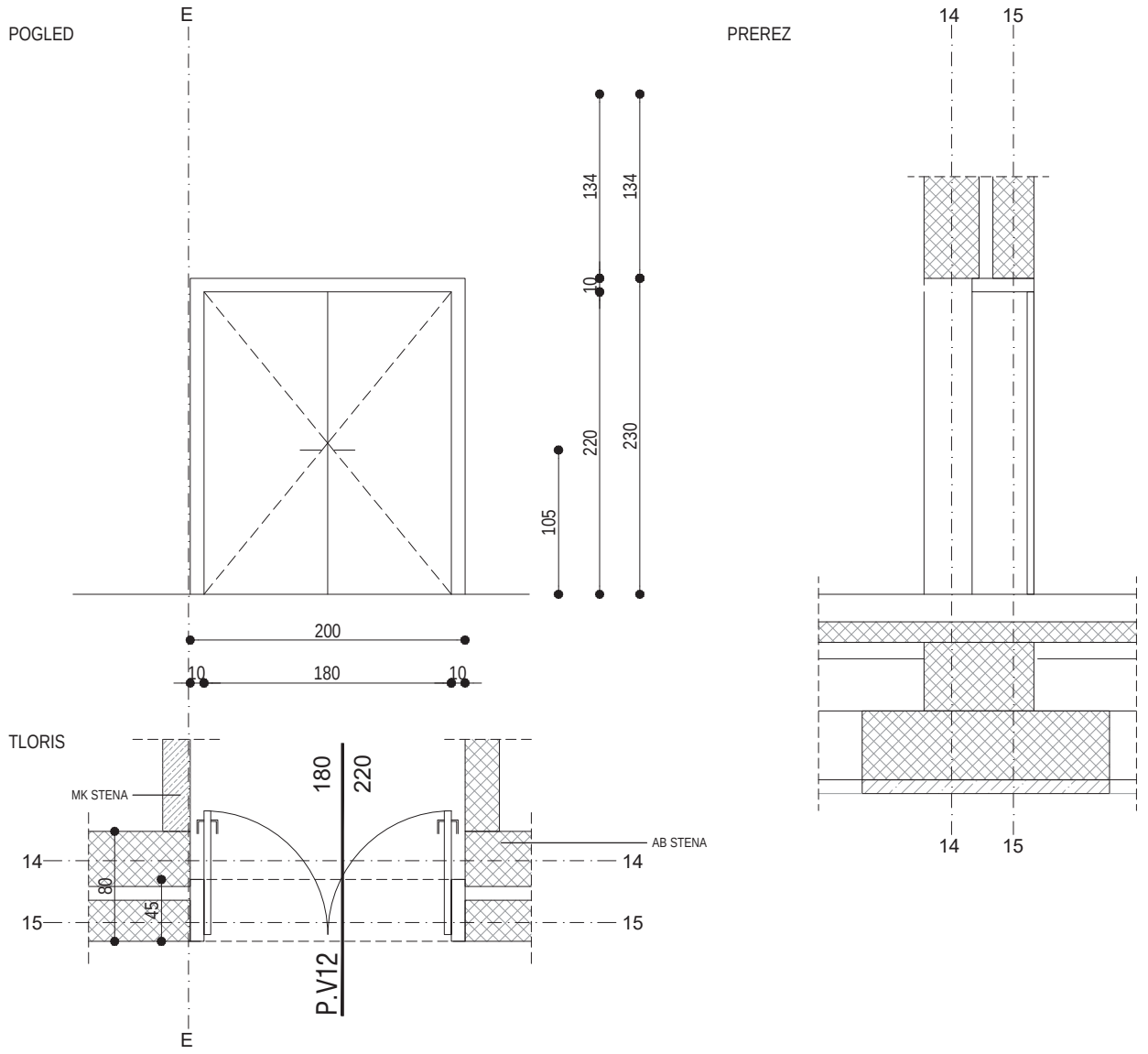

opis:	notr.dvokrilna lesena vrata na kov.okvirju s špaleto	kontrola dostopa:	NE
toplotna izolativnost:	–	evakuac. funkcija:	–
zvočna izolativnost:	35dB	varnostni razred:	–
požarna zahteva:	–	vgradnja:	AB stena
okvir:	jeklen profil, kot npr. deržič KD.SM	krilo:	leseno hrastov furnir– vertikalna smer letnic
barva:	kovinski podboj s špaleto barvan v belo barvo (RAL 9016), vratno krilo hrastov furnir– vertikalna smer letnic		
ročaj:	ročaj kot npr. FSB 1076, nerjaveče jeklo		
tečaj:	prilagojen teži vrat in pogostosti odpiranja (šola)		
samozapiralo:	skrito samozapiralo, možnost stalno odprtih vrat		
ključavnica:	DA, sistemski ključ	stoper kot npr. FSB 38 3881	

PLAN B

plan b d.o.o.
arhitekturni biro
Gregorčičeva 21/b
2000 Maribor, slo

tel.: +386 (0)2 25 01 956
fax.: +386 (0)2 25 01 957
email: info@planb.si
url: www.planb.si

naročnik	RS, Ministrstvo za izobraževanje, znanost in šport, Masarykova 16, 1000 Ljubljana
investitor	RS, Ministrstvo za izobraževanje, znanost in šport, Masarykova 16, 1000 Ljubljana
objekt	ŠOLSKI CENTER SLOVENJ GRADEC RUŠITEV IN NOVA GRADNJA
načrt	SHEME NOTRANJIH IN ZUNANJIH VRAT

odg. vodja projekta	UROŠ RAZPET univ. dipl. inž. arh. IZS A–1028	št. projekta	1403	merilo	1:50	kraj/datum	Lj., april 2017
odg. projektant	UROŠ RAZPET univ. dipl. inž. arh. IZS A–1028	projekt	PZI	podpis/datum		št. lista	P / 12

SHEME NOTRANJIH IN ZUNANJIH VRAT	dimenzije	zahteve	kosov	POZ	P.V13
	90x230	/	1		

POGLED

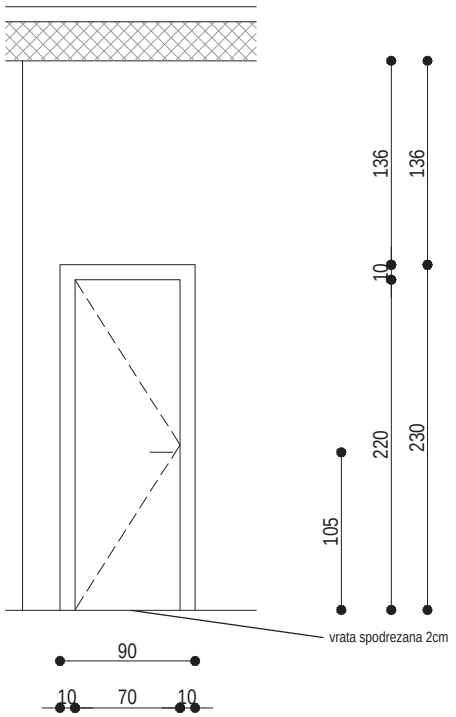

PREREZ

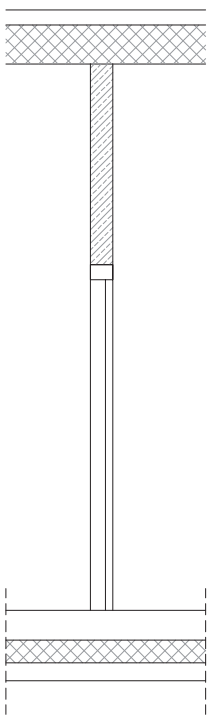

TLORIS

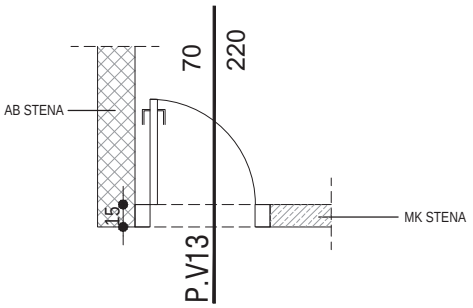

opis:	notranja enokrilna lesena vrata na kov. okvirju	kontrola dostopa:	NE
toplotna izolativnost:	–	evakuac. funkcija:	–
zvočna izolativnost:	35dB	varnostni razred:	–
požarna zahteva:	–	vgradnja:	mavčno–kartonska stena+ojačitev za vgradnjo vrat AB stena
okvir:	jeklen profil, kot npr. deržič KD.SM	krilo:	leseno – belo RAL 9016
barva:	kovinski podboj barvan v belo barvo (RAL 9016), vratno krilo belo RAL 9016		
ročaj:	ročaj kot npr. FSB 1076, nerjaveče jeklo		
tečaj:	prilagojen teži vrat in pogostosti odpiranja (šola)		
samozapiralo:	skrito samozapiralo		
ključavnica:	DA, sistemski ključ	stoper kot npr. FSB 38 3881	

PLAN B

plan b d.o.o.
arhitekturni biro
Gregorčičeva 21/b
2000 Maribor, slo

tel.: +386 (0)2 25 01 956
fax.: +386 (0)2 25 01 957
email: info@planb.si
url: www.planb.si

naročnik	RS, Ministrstvo za izobraževanje, znanost in šport, Masarykova 16, 1000 Ljubljana
investitor	RS, Ministrstvo za izobraževanje, znanost in šport, Masarykova 16, 1000 Ljubljana
objekt	ŠOLSKI CENTER SLOVENJ GRADEC RUŠITEV IN NOVA GRADNJA
načrt	SHEME NOTRANJIH IN ZUNANJIH VRAT

odg. vodja projekta	UROŠ RAZPET univ. dipl. inž. arh. IZS A–1028	št. projekta	1403	merilo	1:50	kraj/datum	Lj., april 2017
odg. projektant	UROŠ RAZPET univ. dipl. inž. arh. IZS A–1028	projekt	PZI	podpis/datum		št. lista	P / 13

SHEME NOTRANJIH IN ZUNANJIH VRAT	dimenzije	zahteve	kosov	POZ	P.V14
	90x230	/	1		

POGLED

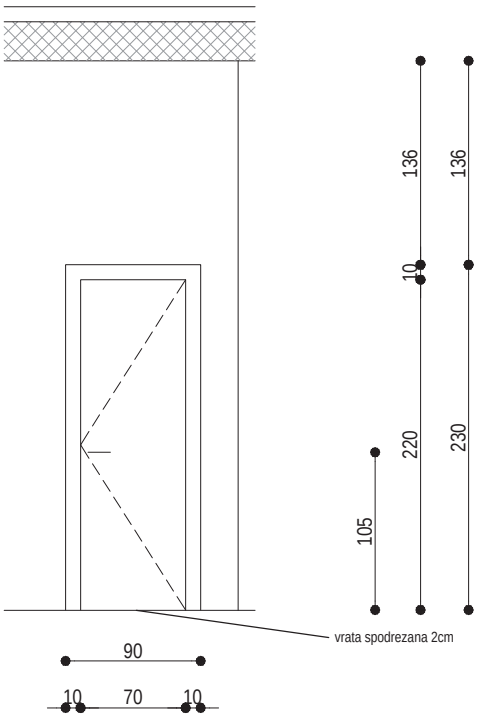

PREREZ

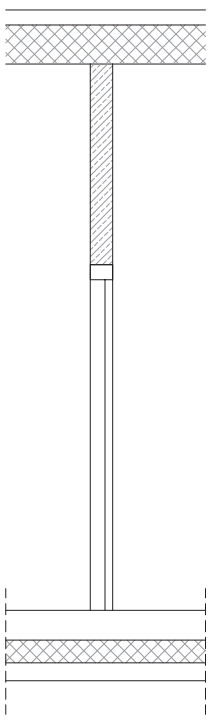

TLORIS

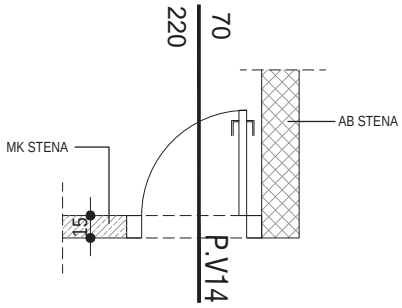

opis:	notranja enokrilna lesena vrata na kov. okvirju	kontrola dostopa:	NE
toplotna izolativnost:	–	evakuac. funkcija:	–
zvočna izolativnost:	35dB	varnostni razred:	–
požarna zahteva:	–	vgradnja:	mavčno–kartonska stena+ojačitev za vgradnjo vrat AB stena
okvir:	jeklen profil, kot npr. deržič KD.SM	krilo:	leseno – belo RAL 9016
barva:	kovinski podboj barvan v belo barvo (RAL 9016), vratno krilo belo RAL 9016		
ročaj:	ročaj kot npr. FSB 1076, nerjaveče jeklo		
tečaj:	prilagojen teži vrat in pogostosti odpiranja (šola)		
samozapiralo:	skrito samozapiralo		
ključavnica:	DA, sistemski ključ	stoper kot npr. FSB 38 3881	

PLAN B

plan b d.o.o.
arhitekturni biro
Gregorčičeva 21/b
2000 Maribor, slo

tel.: +386 (0)2 25 01 956
fax.: +386 (0)2 25 01 957
email: info@planb.si
url: www.planb.si

naročnik	RS, Ministrstvo za izobraževanje, znanost in šport, Masarykova 16, 1000 Ljubljana
investitor	RS, Ministrstvo za izobraževanje, znanost in šport, Masarykova 16, 1000 Ljubljana
objekt	ŠOLSKI CENTER SLOVENJ GRADEC RUŠITEV IN NOVA GRADNJA
načrt	SHEME NOTRANJIH IN ZUNANJIH VRAT

odg. vodja projekta	UROŠ RAZPET univ. dipl. inž. arh. IZS A–1028	št. projekta	1403	merilo	1:50	kraj/datum	Lj., april 2017
odg. projektant	UROŠ RAZPET univ. dipl. inž. arh. IZS A–1028	projekt	PZI	podpis/datum		št. lista	P / 14

SHEME NOTRANJIH IN ZUNANJIH VRAT	dimenzije	zahteve	kosov	POZ	P.V15
	155x220	/	1		

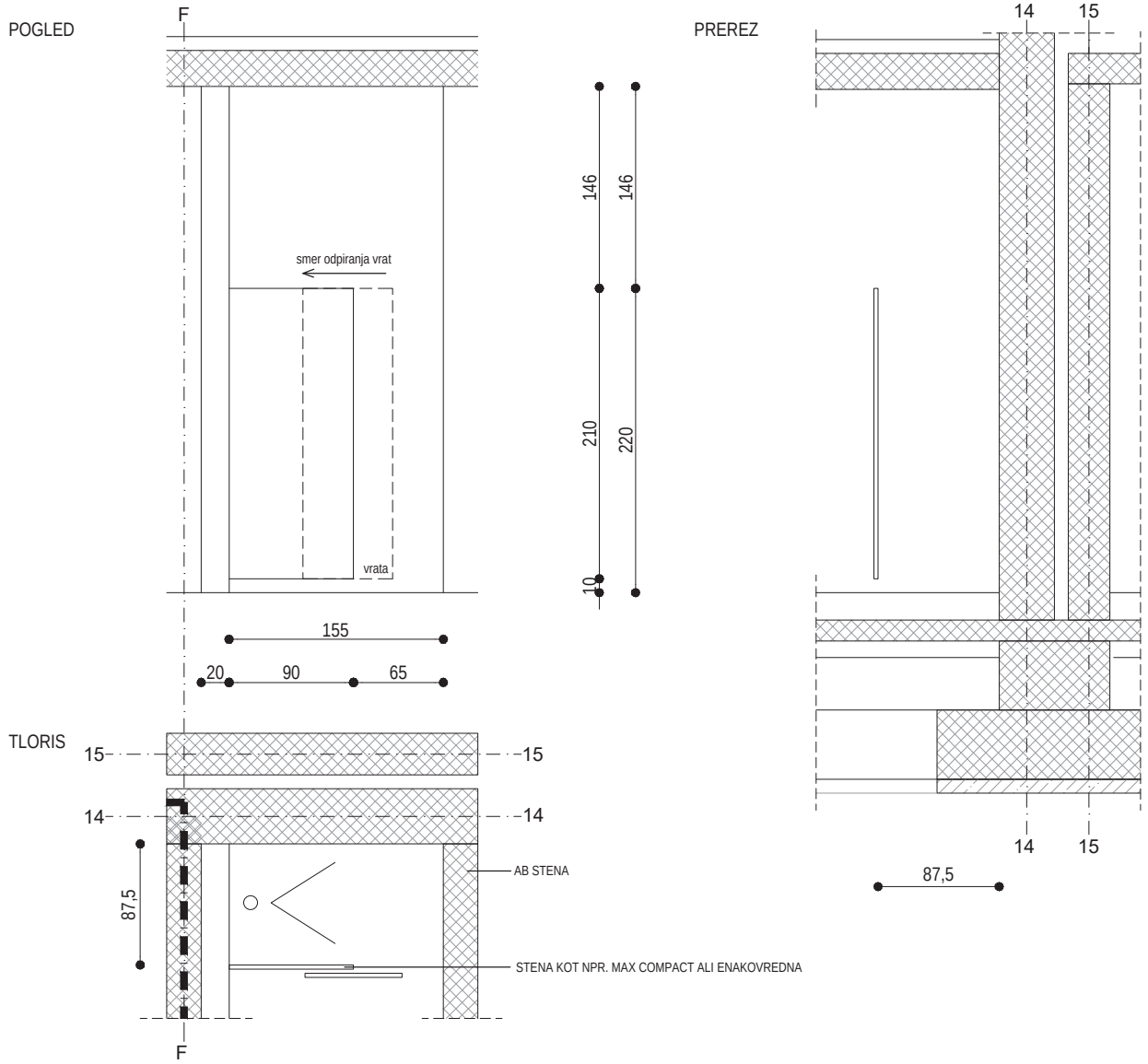

opis:	sanitarna stena iz kompaktnih plošč z drsnimi vrati	kontrola dostopa:	NE
toplotna izolativnost:	–	evakuac. funkcija:	–
zvočna izolativnost:	–	varnostni razred:	–
požarna zahteva:	–	vgradnja:	AB stena in MK stena
okvir:	brez okvirja; sistemska pritrditev	krilo:	kompaktne plošče, kot npr. MAX COMPACT
barva:	bela RAL 9016		
ročaj:	ročaj (sistemska rešitev) nerjaveče jeklo		
tečaj:	okovje nerjaveče jeklo, sistemska rešitev drsnih vrat		
samozapiralo:	–		
ključavnica:	DA, sistemska rešitev zapirala		

PLAN B

plan b d.o.o.
arhitekturni biro
Gregorčičeva 21/b
2000 Maribor, slo

tel.: +386 (0)2 25 01 956
fax.: +386 (0)2 25 01 957
email: info@planb.si
url: www.planb.si

naročnik	RS, Ministrstvo za izobraževanje, znanost in šport, Masarykova 16, 1000 Ljubljana
investitor	RS, Ministrstvo za izobraževanje, znanost in šport, Masarykova 16, 1000 Ljubljana
objekt	ŠOLSKI CENTER SLOVENJ GRADEC RUŠITEV IN NOVA GRADNJA
načrt	SHEME NOTRANJIH IN ZUNANJIH VRAT

odg. vodja projekta	UROŠ RAZPET univ. dipl. inž. arh. IZS A–1028	št. projekta	1403	merilo	1:50	kraj/datum	Lj., april 2017
odg. projektant	UROŠ RAZPET univ. dipl. inž. arh. IZS A–1028	projekt	PZI	podpis/datum		št. lista	P / 15

SHEME NOTRANJIH IN ZUNANJIH VRAT	dimenzije	zahteve	kosov	POZ	P.V16
	200x230	/	1		

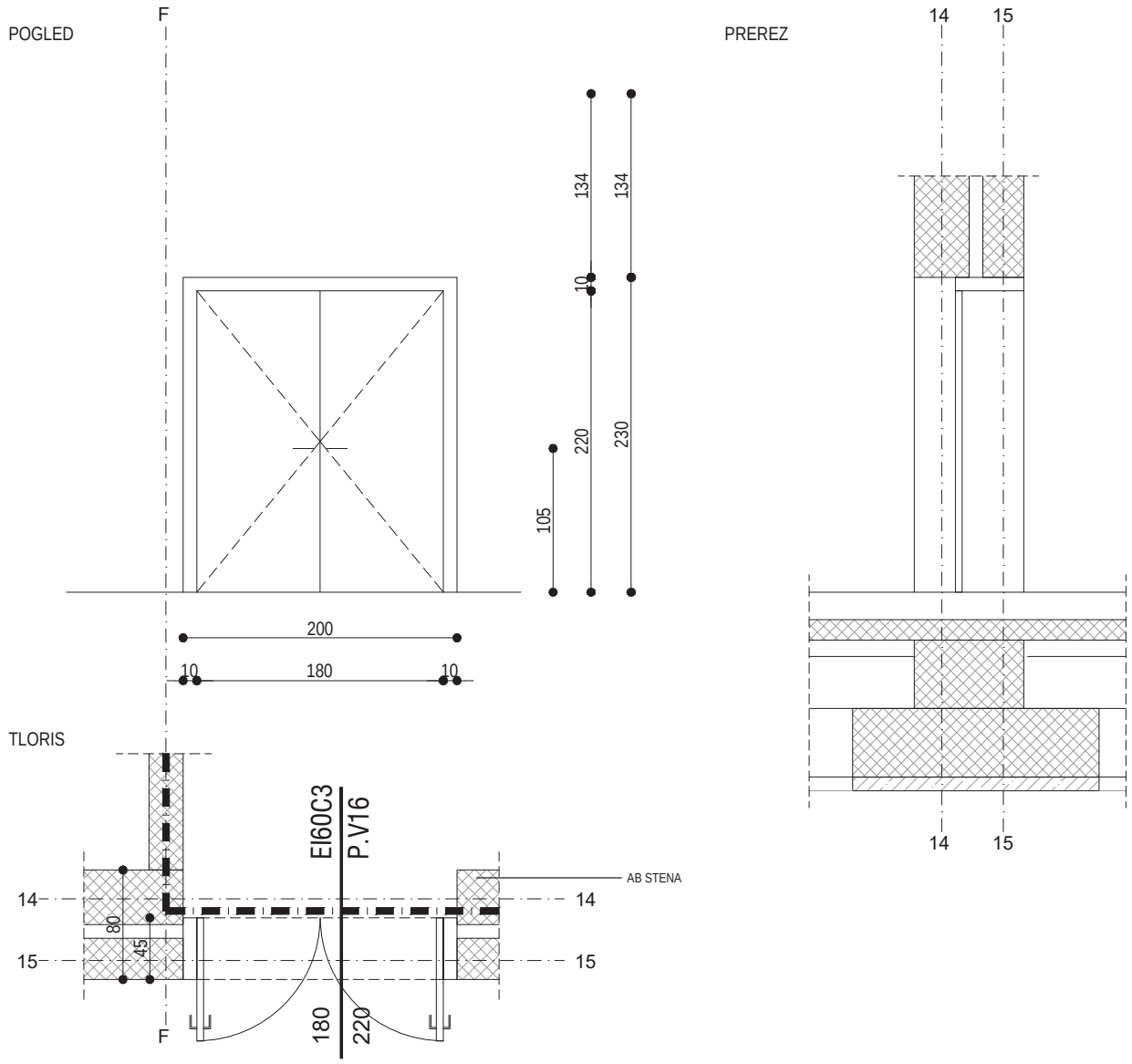

opis:	notr.dvokrilna lesena vrata na kov.okvirju s špaleto z enostransko kovinsko oblogo	kontrola dostopa:	NE
toplotna izolativnost:	–	evakuac. funkcija:	samozapiralo (EN1154)
zvočna izolativnost:	35dB	varnostni razred:	–
požarna zahteva:	EI60C3	vgradnja:	AB stena
okvir:	jeklen profil, kot npr. deržič KD.SM	krilo:	leseno hrastov furnir– vertikalna smer letnic na strani lakirnice kovinska obloga vrat
barva:	kovinski podboj s špaleto barvan v belo barvo (RAL 9016), vratno krilo hrastov furnir–vert. smer letnic, kov.obloga bela RAL 9016		
ročaj:	ročaj kot npr. FSB 1076, nerjaveče jeklo		
tečaj:	prilagojen teži vrat in pogostosti odpiranja (šola)		
samozapiralo:	skrito samozapiralo (z redoslednikom zapiranja EN1158) /stalno odprta vrata – zapiranje v primeru požara+tipka za ročno proženje		
ključavnica:	DA, sistemski ključ	stoper kot npr. FSB 38 3881	

PLAN B

plan b d.o.o.
arhitekturni biro
Gregorčičeva 21/b
2000 Maribor, slo

tel.: +386 (0)2 25 01 956
fax.: +386 (0)2 25 01 957
email: info@planb.si
url: www.planb.si

naročnik	RS, Ministrstvo za izobraževanje, znanost in šport, Masarykova 16, 1000 Ljubljana
investitor	RS, Ministrstvo za izobraževanje, znanost in šport, Masarykova 16, 1000 Ljubljana
objekt	ŠOLSKI CENTER SLOVENJ GRADEC RUŠITEV IN NOVA GRADNJA
načrt	SHEME NOTRANJIH IN ZUNANJIH VRAT

odg. vodja projekta	UROŠ RAZPET univ. dipl. inž. arh. IZS A–1028	št. projekta	1403	merilo	1:50	kraj/datum	Lj., april 2017
odg. projektant	UROŠ RAZPET univ. dipl. inž. arh. IZS A–1028	projekt	PZI	podpis/datum		št. lista	P / 16

SHEME NOTRANJIH IN ZUNANJIH VRAT	dimenzije	zahteve	kosov	POZ	P.V17
	200x230	/	1		

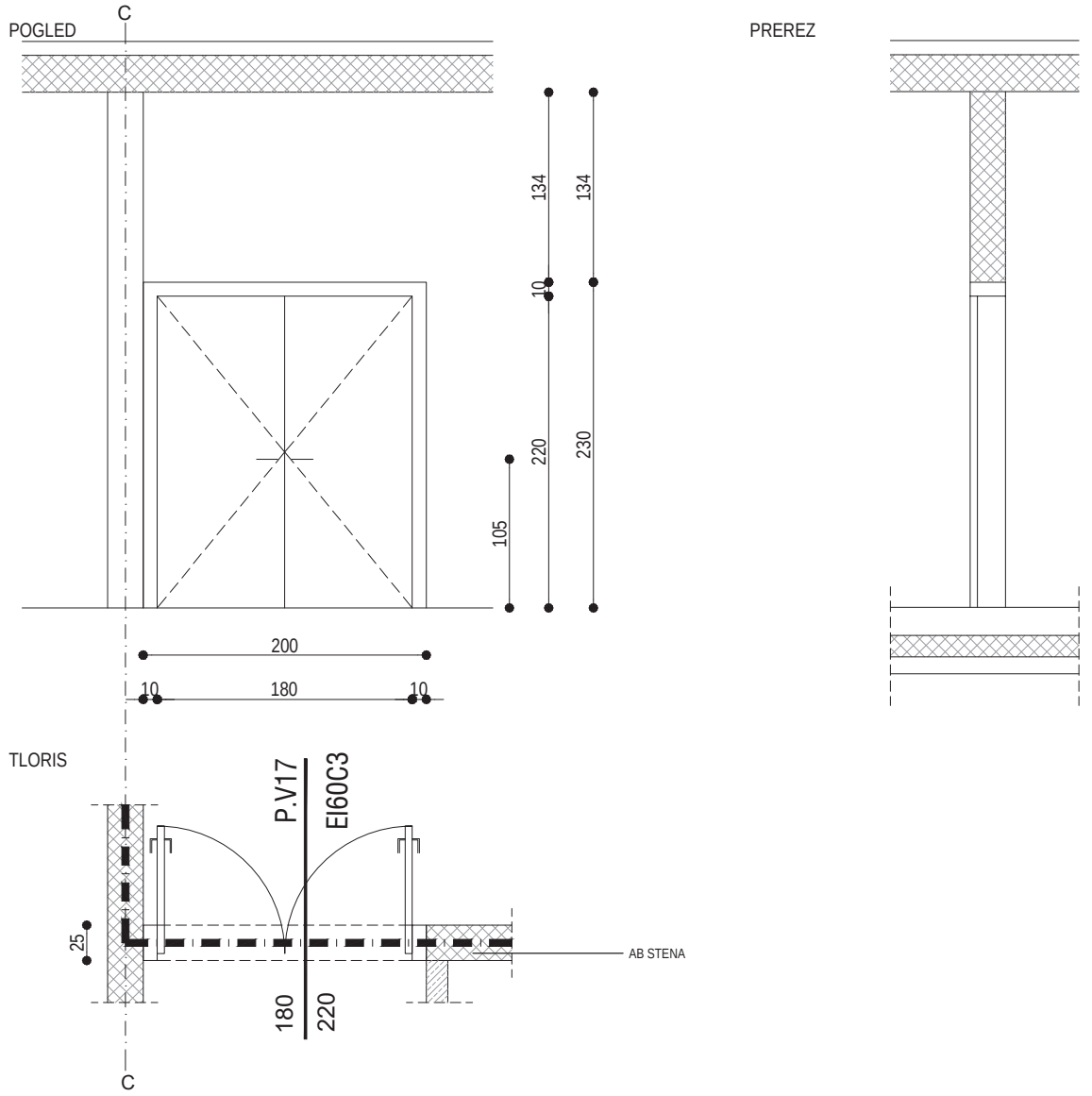

opis:	notr.dvokrilna lesena vrata na kov.okvirju s špaleto	kontrola dostopa:	NE
toplotna izolativnost:	–	evakuac. funkcija:	samozapiralo (EN1154)
zvočna izolativnost:	35dB	varnostni razred:	–
požarna zahteva:	EI60C4	vgradnja:	AB stena
okvir:	jeklen profil, kot npr. deržič KD.SM	krilo:	leseno hrastov furnir– vertikalna smer letnic
barva:	kovinski podboj s špaleto barvan v belo barvo (RAL 9016), vratno krilo hrastov furnir– vertikalna smer letnic		
ročaj:	ročaj kot npr. FSB 1076, nerjaveče jeklo		
tečaj:	prilagojen teži vrat in pogostosti odpiranja (šola)		
samozapiralo:	skrito samozapiralo (z redoslednikom zapiranja EN1158)		
ključavnica:	DA, sistemski ključ	stoper kot npr. FSB 38 3881	

PLAN B

plan b d.o.o.
arhitekturni biro
Gregorčičeva 21/b
2000 Maribor, slo

tel.: +386 (0)2 25 01 956
fax.: +386 (0)2 25 01 957
email: info@planb.si
url: www.planb.si

naročnik	RS, Ministrstvo za izobraževanje, znanost in šport, Masarykova 16, 1000 Ljubljana
investitor	RS, Ministrstvo za izobraževanje, znanost in šport, Masarykova 16, 1000 Ljubljana
objekt	ŠOLSKI CENTER SLOVENJ GRADEC RUŠITEV IN NOVA GRADNJA
načrt	SHEME NOTRANJIH IN ZUNANJIH VRAT

odg. vodja projekta	UROŠ RAZPET univ. dipl. inž. arh. IZS A–1028	št. projekta	1403	merilo	1:50	kraj/datum	Lj., april 2017
odg. projektant	UROŠ RAZPET univ. dipl. inž. arh. IZS A–1028	projekt	PZI	podpis/datum		št. lista	P / 17

SHEME NOTRANJIH IN ZUNANJIH VRAT	dimenzije	zahteve	kosov	POZ	P.V18
	220x330	/	1		

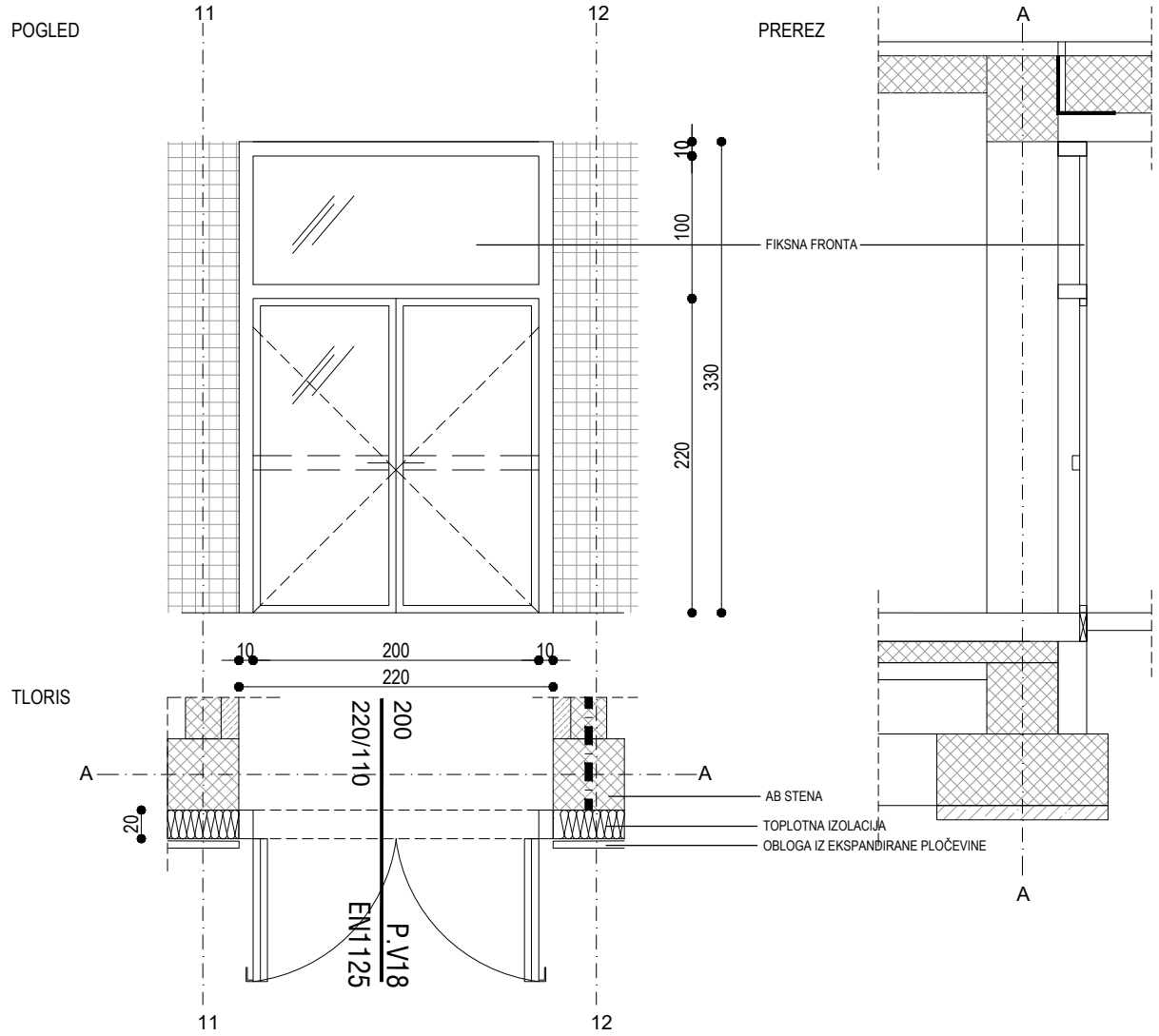

opis:	fasadna dvokril.stekl.vrata na jeklenem okvirju sistem zasteklitve	kontrola dostopa:	DA
toplotna izolativnost:	U skupni 0.9W/m2K, U stekla 0.5W/m2K	evakuac. funkcija:	EN1125, samozapiralo (EN1154), panik odrivnik
zvočna izolativnost:	29dB	varnostni razred:	WK3
požarna zahteva:	–	vgradnja:	kovinska podkonstrukcija na AB steni
okvir:	jeklen profil (kot npr. Jansen) s prekinjenim toplotnim mostom	krilo:	termopan izolacijsko varnostno kaljeno lepljeno steklo v jeklenem okvirju
barva:	jeklen okvir in podboj vrat, notranja stran barvana v RAL 9016, zunanja natur		
ročaj:	panik letev FSB 77 7980, nerjaveče jeklo (EN1125) vertikalni L profil 3/6, nerjaveče jeklo, po celotni višini vrat na zunanji in notranji strani vrat		
tečaj:	prilagojen teži vrat in pogostosti odpiranja (šola)		
samozapiralo:	skrito samozapiralo (z redoslednikom zapiranja EN1158)		
ključavnica:	DA, sistemski ključ		

PLAN B

plan b d.o.o.
arhitekturni biro
Gregorčičeva 21/b
2000 Maribor, slo

tel.: +386 (0)2 25 01 956
fax.: +386 (0)2 25 01 957
email: info@planb.si
url: www.planb.si

naročnik	RS, Ministrstvo za izobraževanje, znanost in šport, Masarykova 16, 1000 Ljubljana
investitor	RS, Ministrstvo za izobraževanje, znanost in šport, Masarykova 16, 1000 Ljubljana
objekt	ŠOLSKI CENTER SLOVENJ GRADEC RUŠITEV IN NOVA GRADNJA
načrt	SHEME NOTRANJIH IN ZUNANJIH VRAT

odg. vodja projekta	UROŠ RAZPET univ. dipl. inž. arh. IZS A–1028	št. projekta	1403	merilo	1:50	kraj/datum	Lj., april 2017
odg. projektant	UROŠ RAZPET univ. dipl. inž. arh. IZS A–1028	projekt	PZI	podpis/datum		št. lista	P / 18

SHEME NOTRANJIH IN ZUNANJIH VRAT	dimenzije	zahteve	kosov	POZ	P.V19
	220x330	/	1		

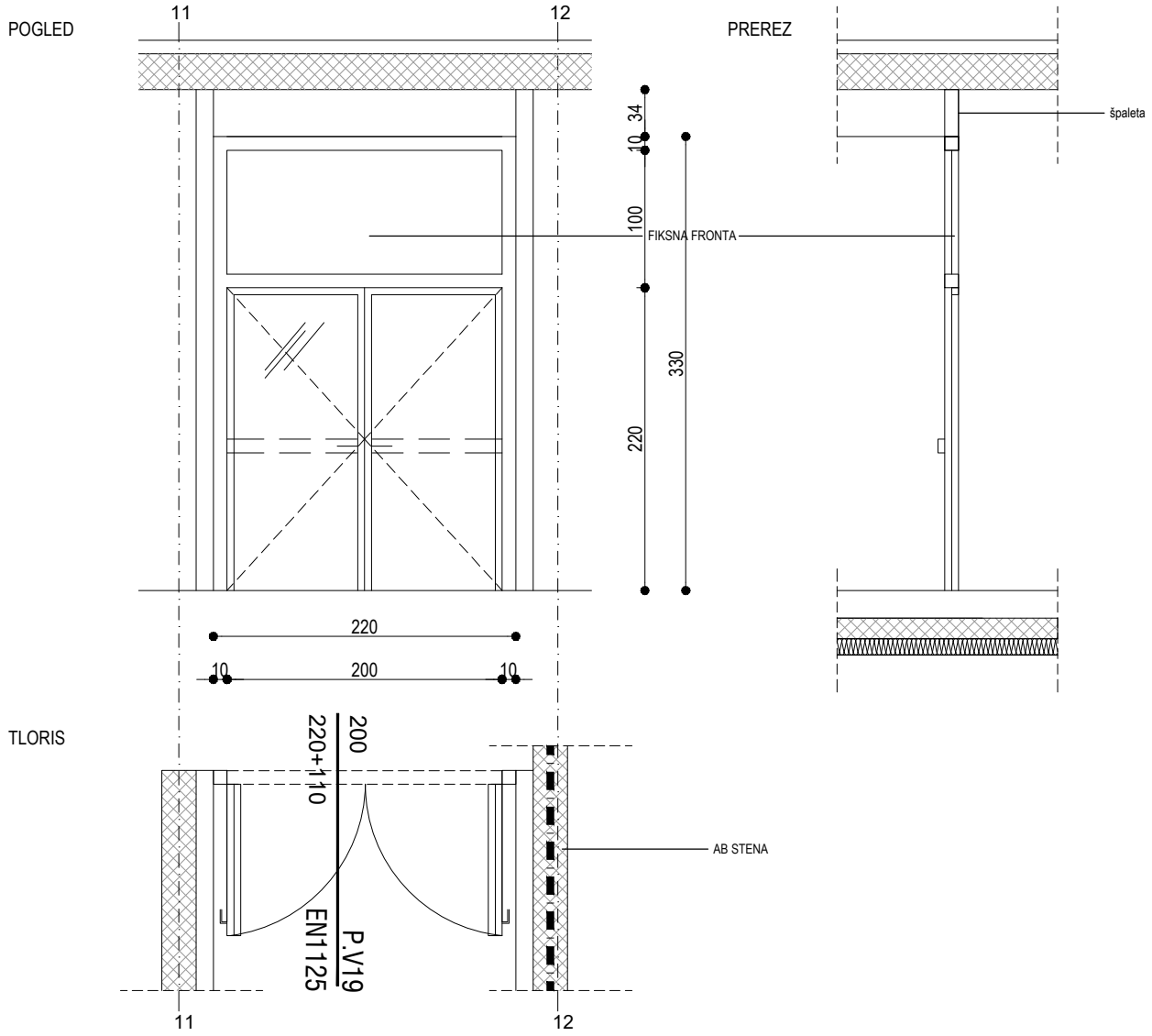

opis:	notranja dvokril.stekl.vrata na jeklenem. okvirju	kontrola dostopa:	NE
toplotna izolativnost:	–	evakuac. funkcija:	EN1125, samozapiralo (EN1154), panik odrivnik
zvočna izolativnost:	29dB	varnostni razred:	–
požarna zahteva:	–	vgradnja:	AB stena
okvir:	jeklen profil (kot npr. Jansen) s prekinjenim toplotnim mostom	krilo:	termopan izolacijsko varnostno kaljeno lepljeno steklo v jeklenem okvirju
barva:	steklena vrata v jeklenem podboju,notranjost barvana v RAL9016, zunanjost natur		
ročaj:	panik letev FSB 77 7980, nerjaveče jeklo (EN1125) vertikalni profil 3/6, nerjaveče jeklo, po celotni višini vrat na zunanji in notranji strani vrat		
tečaj:	prilagojen teži vrat in pogostosti odpiranja (šola)		
samozapiralo:	skrito samozapiralo (z redoslednikom zapiranja EN1158)		
ključavnica:	DA, sistemski ključ	stoper kot npr. FSB 38 3881	

PLAN B

plan b d.o.o.
arhitekturni biro
Gregorčičeva 21/b
2000 Maribor, slo

tel.: +386 (0)2 25 01 956
fax.: +386 (0)2 25 01 957
email: info@planb.si
url: www.planb.si

naročnik	RS, Ministrstvo za izobraževanje, znanost in šport, Masarykova 16, 1000 Ljubljana
investitor	RS, Ministrstvo za izobraževanje, znanost in šport, Masarykova 16, 1000 Ljubljana
objekt	ŠOLSKI CENTER SLOVENJ GRADEC RUŠITEV IN NOVA GRADNJA
načrt	SHEME NOTRANJIH IN ZUNANJIH VRAT

odg. vodja projekta	UROŠ RAZPET univ. dipl. inž. arh. IZS A–1028	št. projekta 1403	merilo 1:50	kraj/datum Lj., april 2017
odg. projektant	UROŠ RAZPET univ. dipl. inž. arh. IZS A–1028	projekt PZI	podpis/datum	št. lista P / 19

SHEME NOTRANJIH IN ZUNANJIH VRAT	dimenzije	zahteve	kosov	POZ	P.V20
	110x230	/	1		

POGLED

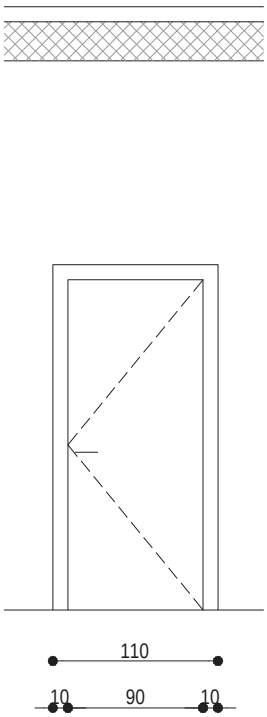

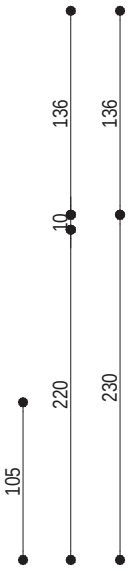

PREREZ

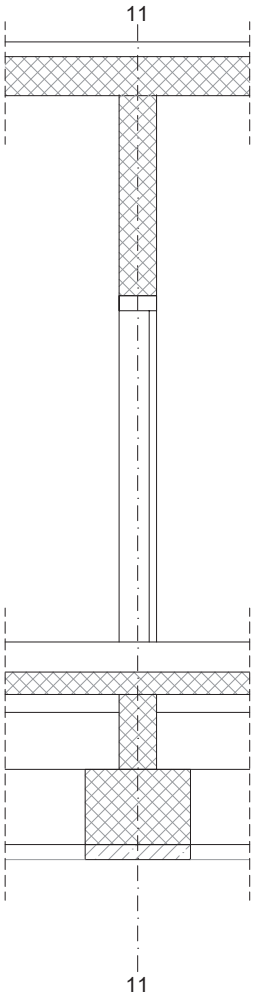

TLORIS

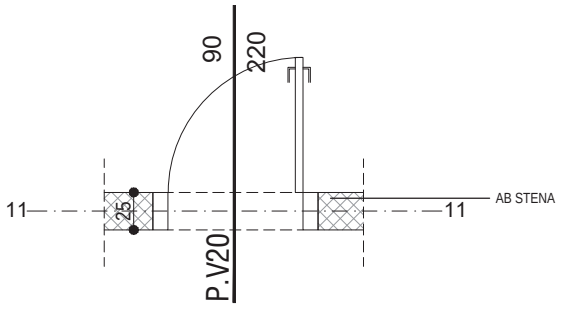

opis:	notranja enokrilna les.vrata na kov.okvirju s špaleto	kontrola dostopa:	NE
toplotna izolativnost:	–	evakuac. funkcija:	–
zvočna izolativnost:	35dB	varnostni razred:	–
požarna zahteva:	–	vgradnja:	AB stena
okvir:	jeklen profil, kot npr. deržič KD.SM	krilo:	leseno hrastov furnir– vertikalna smer letnic
barva:	kovinski podboj s špaleto barvan v belo barvo (RAL 9016), vratno krilo hrastov furnir– vertikalna smer letnic		
ročaj:	ročaj kot npr. FSB 1076, nerjaveče jeklo		
tečaj:	prilagojen teži vrat in pogostosti odpiranja (šola)		
samozapiralo:	–		
ključavnica:	DA, sistemski ključ	stoper kot npr. FSB 38 3881	

PLAN B

plan b d.o.o.
arhitekturni biro
Gregorčičeva 21/b
2000 Maribor, slo

tel.: +386 (0)2 25 01 956
fax.: +386 (0)2 25 01 957
email: info@planb.si
url: www.planb.si

naročnik	RS, Ministrstvo za izobraževanje, znanost in šport, Masarykova 16, 1000 Ljubljana
investitor	RS, Ministrstvo za izobraževanje, znanost in šport, Masarykova 16, 1000 Ljubljana
objekt	ŠOLSKI CENTER SLOVENJ GRADEC RUŠITEV IN NOVA GRADNJA
načrt	SHEME NOTRANJIH IN ZUNANJIH VRAT

odg. vodja projekta	UROŠ RAZPET univ. dipl. inž. arh. IZS A–1028	št. projekta 1403	merilo 1:50	kraj/datum	Lj., april 2017
odg. projektant	UROŠ RAZPET univ. dipl. inž. arh. IZS A–1028	projekt PZI	podpis/datum	št. lista	P / 20

SHEME NOTRANJIH IN ZUNANJIH VRAT	dimenzije	zahteve	kosov	POZ	P.V21
	90x220	/	1		

POGLED

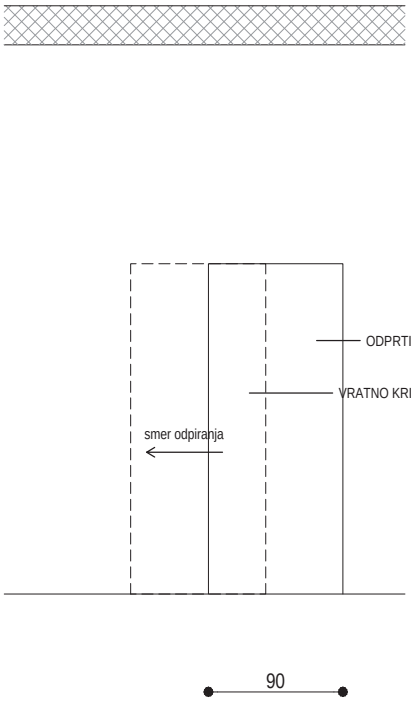

PREREZ

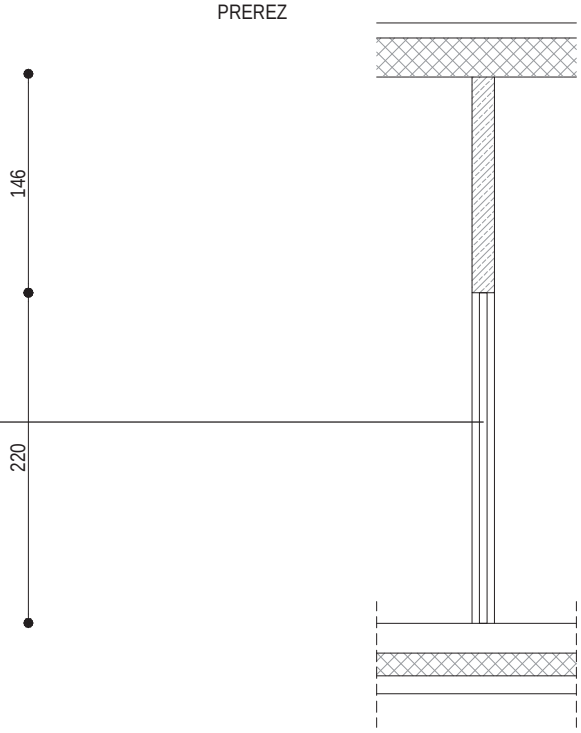

TLORIS

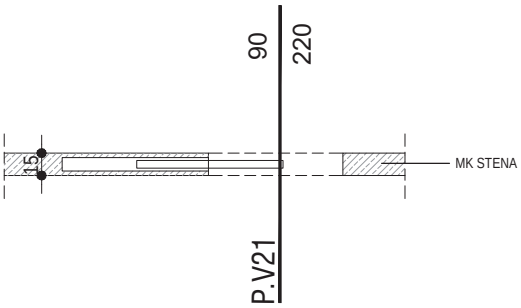

opis:	notranja drsna lesena vratav kovinskem okvirju	kontrola dostopa:	NE
toplotna izolativnost:	–	evakuac. funkcija:	–
zvočna izolativnost:	29dB	varnostni razred:	–
požarna zahteva:	–	vgradnja:	MK stena + ojačitev za vgradnjo vrat
okvir:	jeklen profil, kot npr. deržič KD.OR	krilo:	leseno – belo RAL 9016
barva:	kovinski podboj barvan v belo barvo (RAL 9016), vratno krilo belo RAL 9016		
ročaj:	ročaj FSB 4252 nerjaveče jeklo		
tečaj:	drsni nevidni mehanizem, vgrajen v širini stene		
samozapiralo:	–		
ključavnica:	DA, sistemski ključ		

PLAN B

plan b d.o.o.
arhitekturni biro
Gregorčičeva 21/b
2000 Maribor, slo

tel.: +386 (0)2 25 01 956
fax.: +386 (0)2 25 01 957
email: info@planb.si
url: www.planb.si

naročnik	RS, Ministrstvo za izobraževanje, znanost in šport, Masarykova 16, 1000 Ljubljana			
investitor	RS, Ministrstvo za izobraževanje, znanost in šport, Masarykova 16, 1000 Ljubljana			
objekt	ŠOLSKI CENTER SLOVENJ GRADEC RUŠITEV IN NOVA GRADNJA	načrt	SHEME NOTRANJIH IN ZUNANJIH VRAT	
odg. vodja projekta	UROŠ RAZPET univ. dipl. inž. arh. IZS A–1028	št. projekta 1403	merilo 1:50	kraj/datum Lj., april 2017
odg. projektant	UROŠ RAZPET univ. dipl. inž. arh. IZS A–1028	projekt PZI	podpis/datum	št. lista P / 21

SHEME NOTRANJIH IN ZUNANJIH VRAT	dimenzije	zahteve	kosov	POZ	P.V22
	90x220	/	1		

POGLED

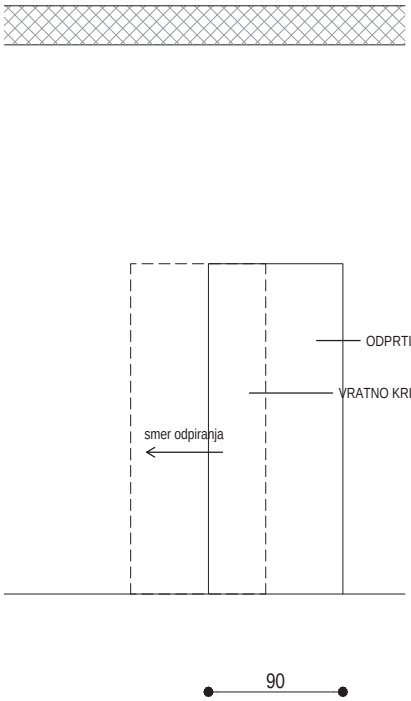

PREREZ

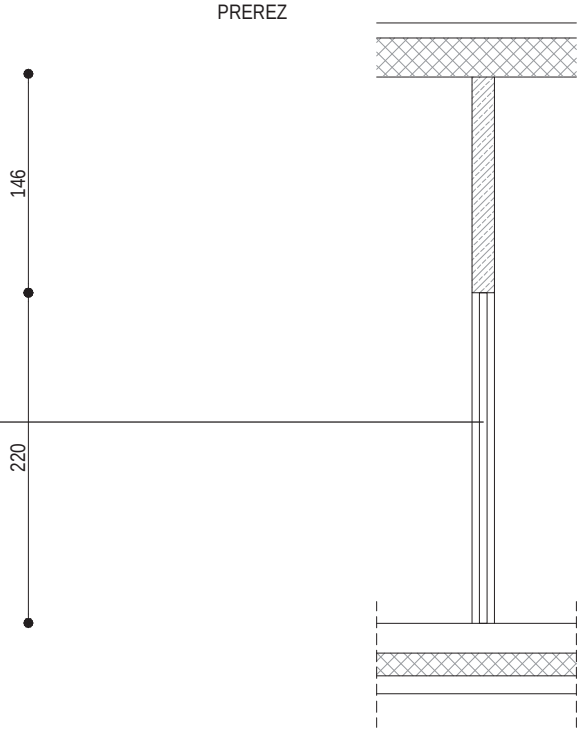

TLORIS

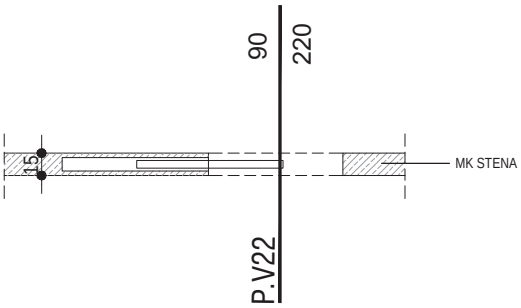

opis:	notranja drsna lesena vratav kovinskem okvirju	kontrola dostopa:	NE
toplotna izolativnost:	–	evakuac. funkcija:	–
zvočna izolativnost:	29dB	varnostni razred:	–
požarna zahteva:	–	vgradnja:	MK stena + ojačitev za vgradnjo vrat
okvir:	jeklen profil, kot npr. deržič KD.OR	krilo:	leseno – belo RAL 9016
barva:	kovinski podboj barvan v belo barvo (RAL 9016), vratno krilo belo RAL 9016		
ročaj:	ročaj FSB 4252 nerjaveče jeklo		
tečaj:	drsni nevidni mehanizem, vgrajen v širini stene		
samozapiralo:	–		
ključavnica:	DA, sistemski ključ		

PLAN B

plan b d.o.o.
arhitekturni biro
Gregorčičeva 21/b
2000 Maribor, slo

tel.: +386 (0)2 25 01 956
fax.: +386 (0)2 25 01 957
email: info@planb.si
url: www.planb.si

naročnik	RS, Ministrstvo za izobraževanje, znanost in šport, Masarykova 16, 1000 Ljubljana			
investitor	RS, Ministrstvo za izobraževanje, znanost in šport, Masarykova 16, 1000 Ljubljana			
objekt	ŠOLSKI CENTER SLOVENJ GRADEC RUŠITEV IN NOVA GRADNJA	načrt	SHEME NOTRANJIH IN ZUNANJIH VRAT	
odg. vodja projekta	UROŠ RAZPET univ. dipl. inž. arh. IZS A–1028	št. projekta 1403	merilo 1:50	kraj/datum Lj., april 2017
odg. projektant	UROŠ RAZPET univ. dipl. inž. arh. IZS A–1028	projekt PZI	podpis/datum	št. lista P / 22

SHEME NOTRANJIH IN ZUNANJIH VRAT	dimenzije	zahteve	kosov	POZ	P.V23
	90x220	/	1		

POGLED

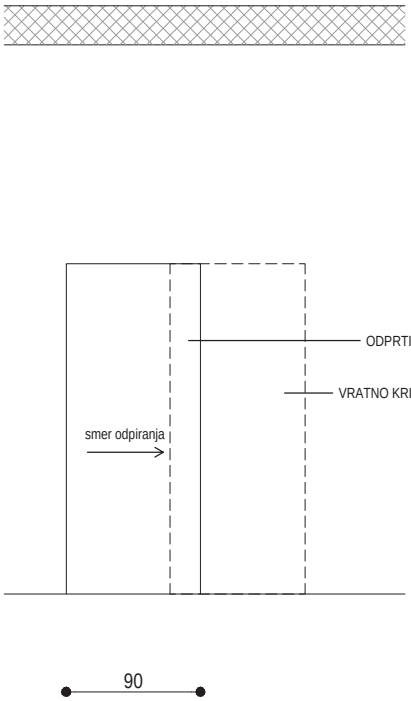

PREREZ

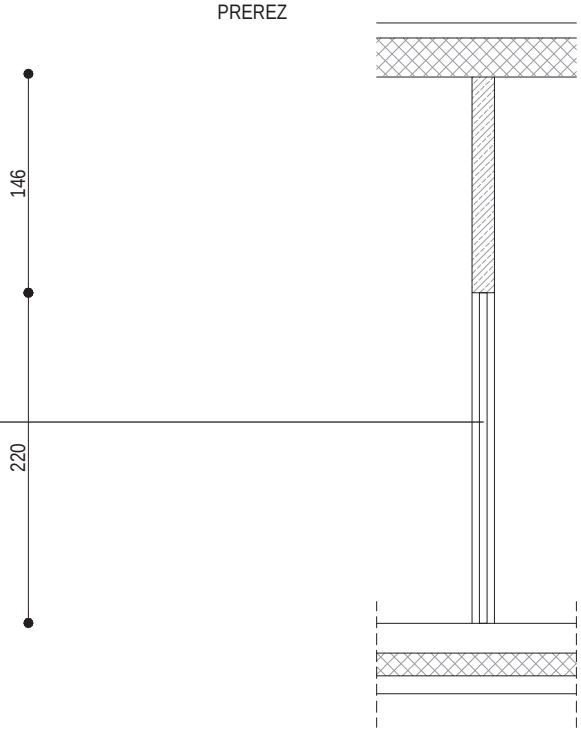

TLORIS

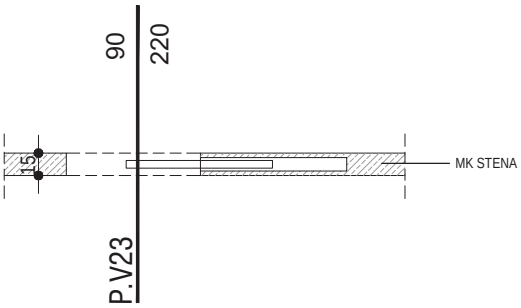

opis:	notranja drsna lesena vratav kovinskem okvirju	kontrola dostopa:	NE
toplotna izolativnost:	–	evakuac. funkcija:	–
zvočna izolativnost:	29dB	varnostni razred:	–
požarna zahteva:	–	vgradnja:	MK stena+ ojačitev za vgradnjo vrat
okvir:	jeklen profil, kot npr. deržič KD.OR	krilo:	leseno – belo RAL 9016
barva:	kovinski podboj barvan v belo barvo (RAL 9016), vratno krilo belo RAL 9016		
ročaj:	ročaj FSB 4252 nerjaveče jeklo		
tečaj:	drsni nevidni mehanizem, vgrajen v širini stene prilagojen teži vrat in pogostosti odpiranja (šola)		
samozapiralo:	–		
ključavnica:	DA, sistemski ključ		

PLAN B

plan b d.o.o.
arhitekturni biro
Gregorčičeva 21/b
2000 Maribor, slo

tel.: +386 (0)2 25 01 956
fax.: +386 (0)2 25 01 957
email: info@planb.si
url: www.planb.si

naročnik	RS, Ministrstvo za izobraževanje, znanost in šport, Masarykova 16, 1000 Ljubljana			
investitor	RS, Ministrstvo za izobraževanje, znanost in šport, Masarykova 16, 1000 Ljubljana			
objekt	ŠOLSKI CENTER SLOVENJ GRADEC RUŠITEV IN NOVA GRADNJA	načrt	SHEME NOTRANJIH IN ZUNANJIH VRAT	
odg. vodja projekta	UROŠ RAZPET univ. dipl. inž. arh. IZS A–1028	št. projekta 1403	merilo 1:50	kraj/datum Lj., april 2017
odg. projektant	UROŠ RAZPET univ. dipl. inž. arh. IZS A–1028	projekt PZI	podpis/datum	št. lista P / 23

SHEME NOTRANJIH IN ZUNANJIH VRAT	dimenzije	zahteve	kosov	POZ	P.V24
	110x230	/	1		

POGLED

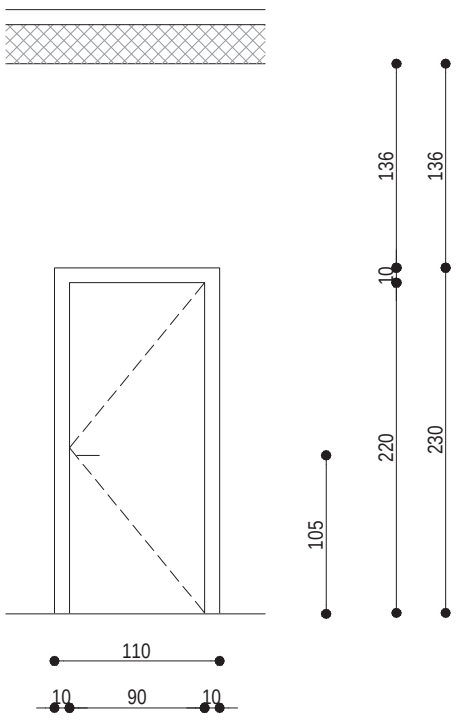

PREREZ

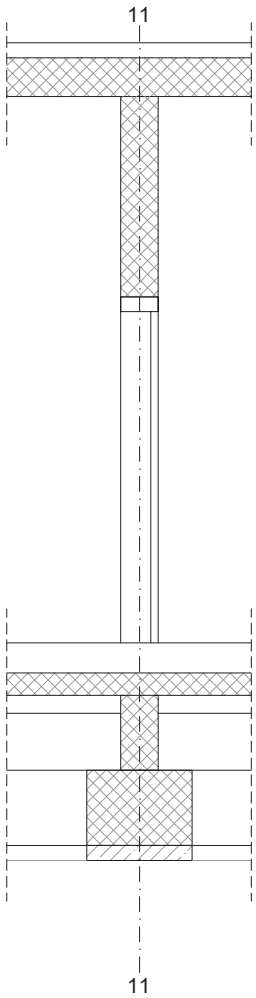

TLORIS

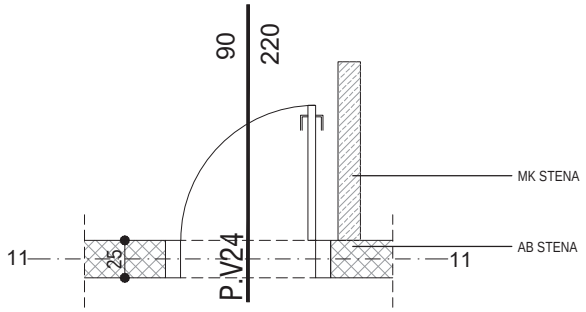

opis:	notranja enokrilna les.vrata na kov.okvirju s špaleto	kontrola dostopa:	NE
toplotna izolativnost:	–	evakuac. funkcija:	–
zvočna izolativnost:	35dB	varnostni razred:	–
požarna zahteva:	–	vgradnja:	AB stena
okvir:	jeklen profil, kot npr. deržič KD.SM	krilo:	leseno hrastov furnir– vertikalna smer letnic
barva:	kovinski podboj s špaleto barvan v belo barvo (RAL 9016), vratno krilo hrastov furnir– vertikalna smer letnic		
ročaj:	ročaj FSB 1076, nerjaveče jeklo		
tečaj:	prilagojen teži vrat in pogostosti odpiranja (šola)		
samozapiralo:	skrito samozapiralo		
ključavnica:	DA, sistemski ključ	stoper kot npr. FSB 38 3881	

PLAN B

plan b d.o.o.
arhitekturni biro
Gregorčičeva 21/b
2000 Maribor, slo

tel.: +386 (0)2 25 01 956
fax.: +386 (0)2 25 01 957
email: info@planb.si
url: www.planb.si

naročnik	RS, Ministrstvo za izobraževanje, znanost in šport, Masarykova 16, 1000 Ljubljana
investitor	RS, Ministrstvo za izobraževanje, znanost in šport, Masarykova 16, 1000 Ljubljana
objekt	ŠOLSKI CENTER SLOVENJ GRADEC RUŠITEV IN NOVA GRADNJA
načrt	SHEME NOTRANJIH IN ZUNANJIH VRAT

odg. vodja projekta	UROŠ RAZPET univ. dipl. inž. arh. IZS A–1028	št. projekta	1403	merilo	1:50	kraj/datum	Lj., april 2017
odg. projektant	UROŠ RAZPET univ. dipl. inž. arh. IZS A–1028	projekt	PZI	podpis/datum		št. lista	P / 24

SHEME NOTRANJIH IN ZUNANJIH VRAT	dimenzije	zahteve	kosov	POZ	P.V25
	115x220 (x2)	/	1		

POGLED

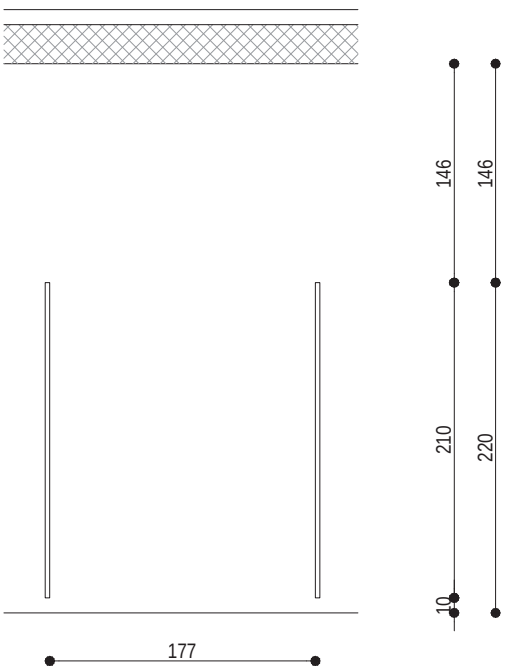

PREREZ

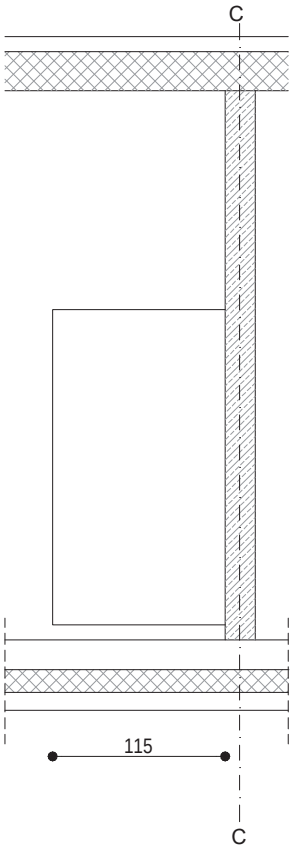

TLORIS

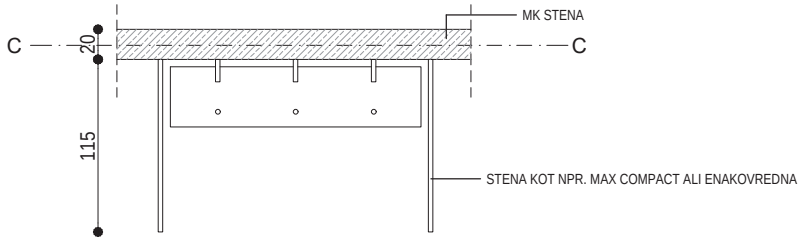

opis:	sanitarni steni iz kompaktnih plošč	kontrola dostopa:	NE
toplotna izolativnost:	–	evakuac. funkcija:	–
zvočna izolativnost:	–	varnostni razred:	–
požarna zahteva:	–	vgradnja:	mavčno–kartonska stena+ojačitev za vgradnjo
okvir:	brez okvirja; sistemska pritrditev	krilo:	–
barva:	bela RAL 9016		
ročaj:	–		
tečaj:	–		
samozapiralo:	–		
ključavnica:	–		

PLAN B

plan b d.o.o.
arhitekturni biro
Gregorčičeva 21/b
2000 Maribor, slo

tel.: +386 (0)2 25 01 956
fax.: +386 (0)2 25 01 957
email: info@planb.si
url: www.planb.si

naročnik	RS, Ministrstvo za izobraževanje, znanost in šport, Masarykova 16, 1000 Ljubljana
investitor	RS, Ministrstvo za izobraževanje, znanost in šport, Masarykova 16, 1000 Ljubljana
objekt	ŠOLSKI CENTER SLOVENJ GRADEC RUŠITEV IN NOVA GRADNJA
načrt	SHEME NOTRANJIH IN ZUNANJIH VRAT

odg. vodja projekta	UROŠ RAZPET univ. dipl. inž. arh. IZS A–1028	št. projekta	1403	merilo	1:50	kraj/datum	Lj., april 2017
odg. projektant	UROŠ RAZPET univ. dipl. inž. arh. IZS A–1028	projekt	PZI	podpis/datum		št. lista	P / 25

SHEME NOTRANJIH IN ZUNANJIH VRAT	dimenzije	zahteve	kosov	POZ	P.V26
	100x230	/	1		

POGLED

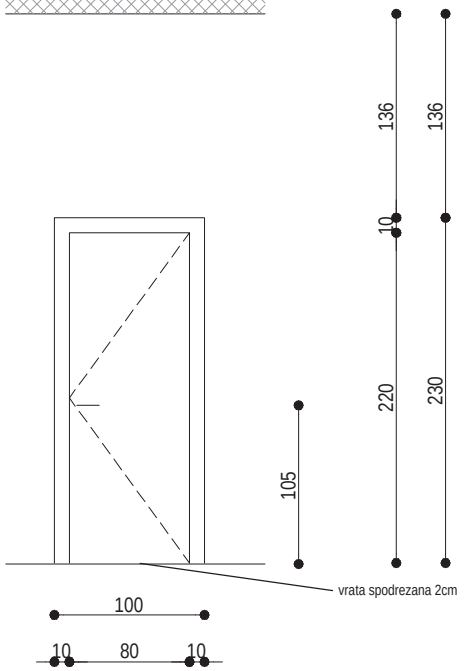

PREREZ

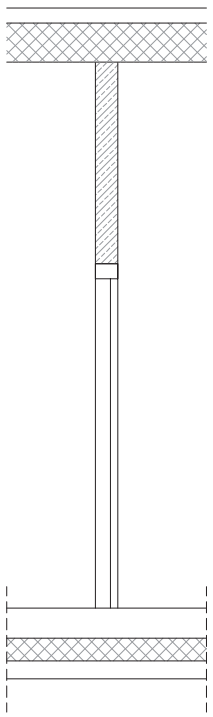

TLORIS

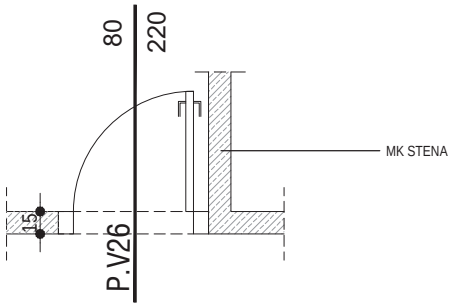

opis:	notranja enokrilna les.vrata na kov.okvirju s špaleto	kontrola dostopa:	NE
toplotna izolativnost:	–	evakuac. funkcija:	–
zvočna izolativnost:	35dB	varnostni razred:	–
požarna zahteva:	–	vgradnja:	mavčno–kartonska stena+ojačitev za vgradnjo vrat
okvir:	jeklen profil, kot npr. deržič KD.SM	krilo:	leseno – belo RAL 9016
barva:	kovinski podboj barvan v belo barvo (RAL 9016), vratno krilo belo RAL 9016		
ročaj:	ročaj FSB 1076, nerjaveče jeklo		
tečaj:	prilagojen teži vrat in pogostosti odpiranja (šola)		
samozapiralo:	skrito samozapiralo		
ključavnica:	DA, sistemski ključ	stoper kot npr. FSB 38 3881	

PLAN B

plan b d.o.o.
arhitekturni biro
Gregorčičeva 21/b
2000 Maribor, slo

tel.: +386 (0)2 25 01 956
fax.: +386 (0)2 25 01 957
email: info@planb.si
url: www.planb.si

naročnik	RS, Ministrstvo za izobraževanje, znanost in šport, Masarykova 16, 1000 Ljubljana
investitor	RS, Ministrstvo za izobraževanje, znanost in šport, Masarykova 16, 1000 Ljubljana
objekt	ŠOLSKI CENTER SLOVENJ GRADEC RUŠITEV IN NOVA GRADNJA
načrt	SHEME NOTRANJIH IN ZUNANJIH VRAT

odg. vodja projekta	UROŠ RAZPET univ. dipl. inž. arh. IZS A–1028	št. projekta	1403	merilo	1:50	kraj/datum	Lj., april 2017
odg. projektant	UROŠ RAZPET univ. dipl. inž. arh. IZS A–1028	projekt	PZI	podpis/datum		št. lista	P / 26

SHEME NOTRANJIH IN ZUNANJIH VRAT	dimenzije	zahteve	kosov	POZ	P.V27
	110x230	/	1		

POGLED

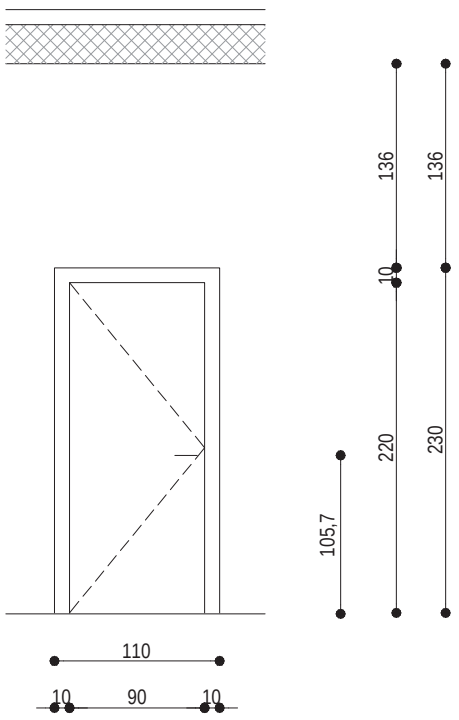

PREREZ

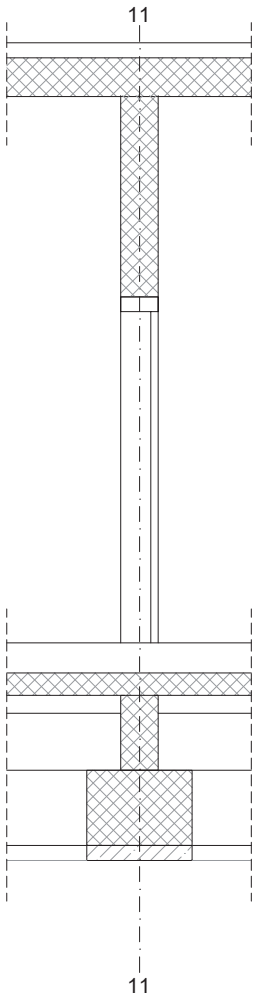

TLORIS

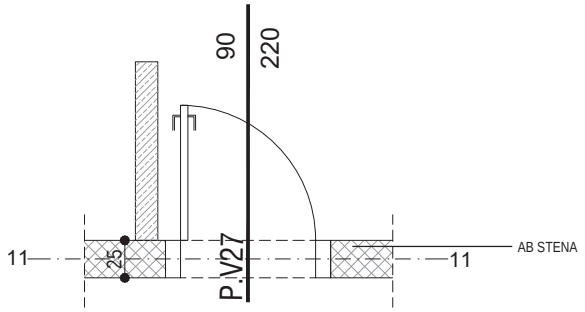

opis:	notranja enokrilna les.vrata na kov.okvirju s špaleto	kontrola dostopa:	NE
toplotna izolativnost:	–	evakuac. funkcija:	–
zvočna izolativnost:	35dB	varnostni razred:	–
požarna zahteva:	–	vgradnja:	AB stena
okvir:	jeklen profil, kot npr. deržič KD.SM	krilo:	leseno hrastov furnir– vertikalna smer letnic
barva:	kovinski podboj s špaleto barvan v belo barvo (RAL 9016), vratno krilo hrastov furnir– vertikalna smer letnic		
ročaj:	ročaj FSB 1076, nerjaveče jeklo		
tečaj:	prilagojen teži vrat in pogostosti odpiranja (šola)		
samozapiralo:	skrito samozapiralo		
ključavnica:	DA, sistemski ključ	stoper kot npr. FSB 38 3881	

PLAN B

plan b d.o.o.
arhitekturni biro
Gregorčičeva 21/b
2000 Maribor, slo

tel.: +386 (0)2 25 01 956
fax.: +386 (0)2 25 01 957
email: info@planb.si
url: www.planb.si

naročnik	RS, Ministrstvo za izobraževanje, znanost in šport, Masarykova 16, 1000 Ljubljana
investitor	RS, Ministrstvo za izobraževanje, znanost in šport, Masarykova 16, 1000 Ljubljana
objekt	ŠOLSKI CENTER SLOVENJ GRADEC RUŠITEV IN NOVA GRADNJA
načrt	SHEME NOTRANJIH IN ZUNANJIH VRAT

odg. vodja projekta	UROŠ RAZPET univ. dipl. inž. arh. IZS A–1028	št. projekta 1403	merilo 1:50	kraj/datum	Lj., april 2017
odg. projektant	UROŠ RAZPET univ. dipl. inž. arh. IZS A–1028	projekt PZI	podpis/datum	št. lista	P / 27

SHEME NOTRANJIH IN ZUNANJIH VRAT	dimenzije	zahteve	kosov	POZ	P.V28
	115x220 (x2)	/	1		

POGLED

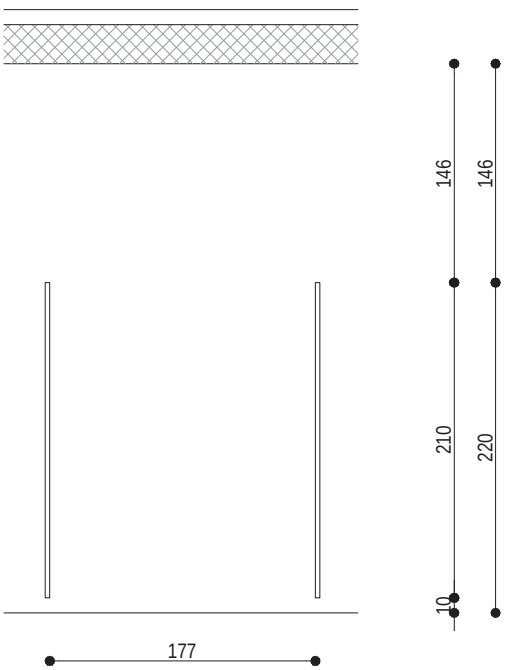

PREREZ

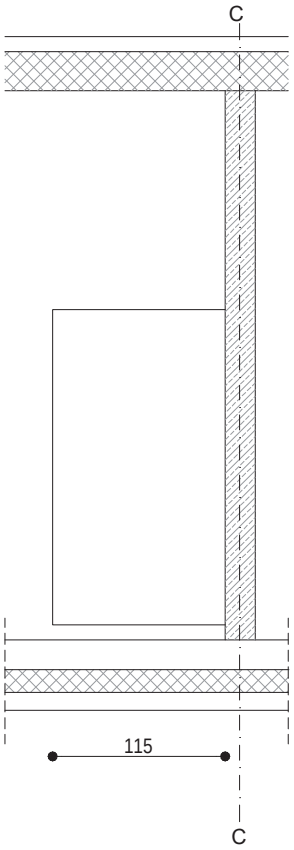

TLORIS

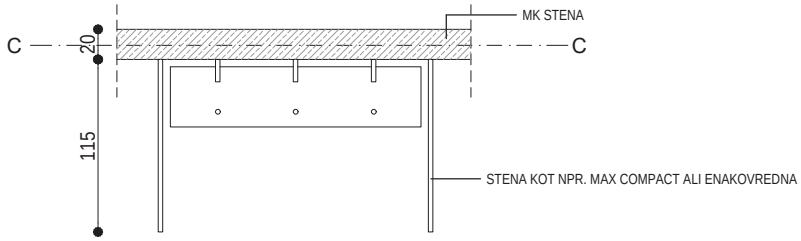

opis:	sanitarni steni iz kompaktnih plošč	kontrola dostopa:	NE
toplotna izolativnost:	–	evakuac. funkcija:	–
zvočna izolativnost:	–	varnostni razred:	–
požarna zahteva:	–	vgradnja:	mavčno–kartonska stena+ojačitev za vgradnjo
okvir:	brez okvirja; sistemska pritrditev	krilo:	–
barva:	bela RAL 9003		
ročaj:	–		
tečaj:	–		
samozapiralo:	–		
ključavnica:	–		

PLAN B

plan b d.o.o.
arhitekturni biro
Gregorčičeva 21/b
2000 Maribor, slo

tel.: +386 (0)2 25 01 956
fax.: +386 (0)2 25 01 957
email: info@planb.si
url: www.planb.si

naročnik	RS, Ministrstvo za izobraževanje, znanost in šport, Masarykova 16, 1000 Ljubljana
investitor	RS, Ministrstvo za izobraževanje, znanost in šport, Masarykova 16, 1000 Ljubljana
objekt	ŠOLSKI CENTER SLOVENJ GRADEC RUŠITEV IN NOVA GRADNJA
načrt	SHEME NOTRANJIH IN ZUNANJIH VRAT

odg. vodja projekta	UROŠ RAZPET univ. dipl. inž. arh. IZS A–1028	št. projekta	1403	merilo	1:50	kraj/datum	Lj., april 2017
odg. projektant	UROŠ RAZPET univ. dipl. inž. arh. IZS A–1028	projekt	PZI	podpis/datum		št. lista	P / 28

SHEME NOTRANJIH IN ZUNANJIH VRAT	dimenzije	zahteve	kosov	POZ	P.V29
	100x230	/	1		

POGLED

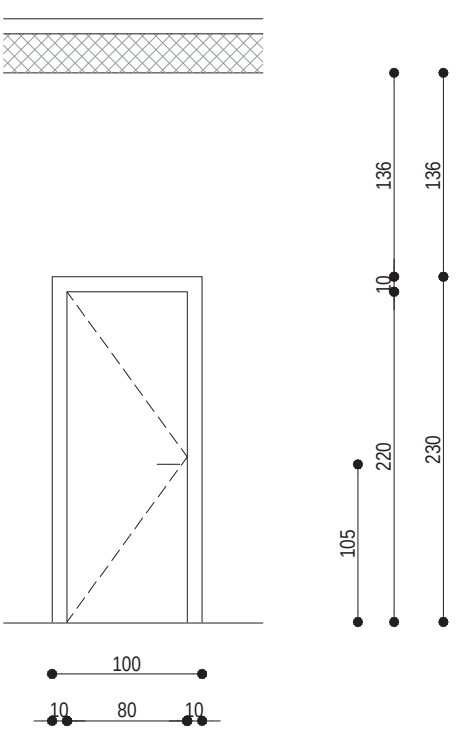

PREREZ

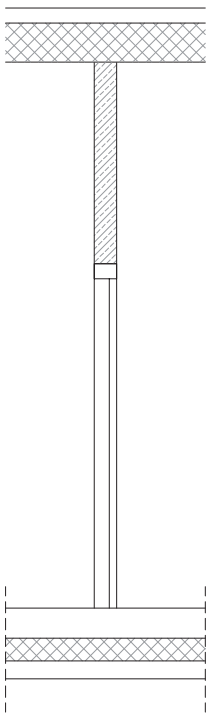

TLORIS

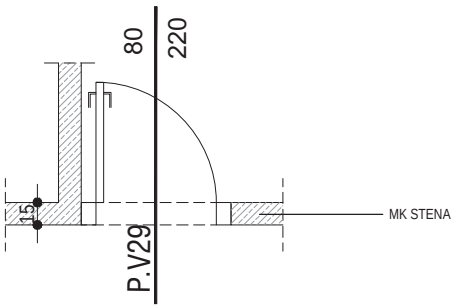

opis:	notranja enokrilna les.vrata na kov.okvirju s špaleto	kontrola dostopa:	NE
toplotna izolativnost:	–	evakuac. funkcija:	–
zvočna izolativnost:	35dB	varnostni razred:	–
požarna zahteva:	–	vgradnja:	mavčno–kartonska stena+ojačitev za vgradnjo vrat
okvir:	jeklen profil, kot npr. deržič KD.SM	krilo:	leseno – belo RAL 9016
barva:	kovinski podboj barvan v belo barvo (RAL 9016), vratno krilo belo RAL 9016		
ročaj:	ročaj FSB 1076, nerjaveče jeklo		
tečaj:	prilagojen teži vrat in pogostosti odpiranja (šola)		
samozapiralo:	skrito samozapiralo		
ključavnica:	DA, sistemski ključ	stoper kot npr. FSB 38 3881	

PLAN B

plan b d.o.o.
arhitekturni biro
Gregorčičeva 21/b
2000 Maribor, slo

tel.: +386 (0)2 25 01 956
fax.: +386 (0)2 25 01 957
email: info@planb.si
url: www.planb.si

naročnik	RS, Ministrstvo za izobraževanje, znanost in šport, Masarykova 16, 1000 Ljubljana			
investitor	RS, Ministrstvo za izobraževanje, znanost in šport, Masarykova 16, 1000 Ljubljana			
objekt	ŠOLSKI CENTER SLOVENJ GRADEC RUŠITEV IN NOVA GRADNJA	načrt	SHEME NOTRANJIH IN ZUNANJIH VRAT	
odg. vodja projekta	UROŠ RAZPET univ. dipl. inž. arh. IZS A–1028	št. projekta 1403	merilo 1:50	kraj/datum Lj., april 2017
odg. projektant	UROŠ RAZPET univ. dipl. inž. arh. IZS A–1028	projekt PZI	podpis/datum	št. lista P / 29

SHEME NOTRANJIH IN ZUNANJIH VRAT	dimenzije	zahteve	kosov	POZ	P.V30
	110x230	/	1		

POGLED

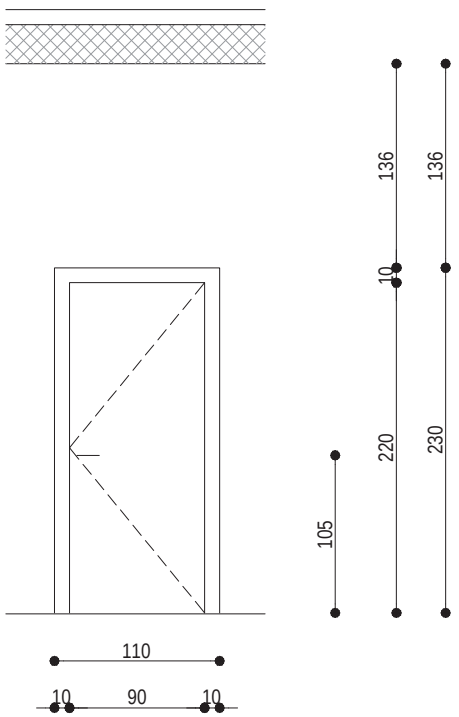

PREREZ

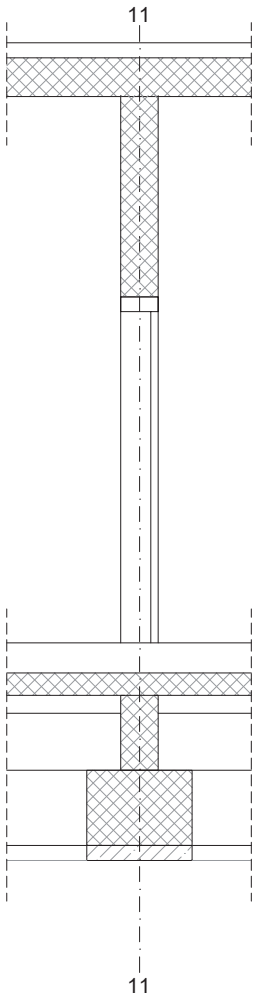

TLORIS

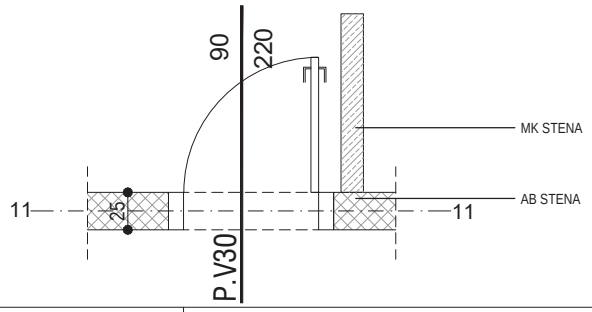

opis:	notranja enokrilna les.vrata na kov.okvirju s špaleto	kontrola dostopa:	NE
toplotna izolativnost:	–	evakuac. funkcija:	–
zvočna izolativnost:	35dB	varnostni razred:	–
požarna zahteva:	–	vgradnja:	AB stena
okvir:	jeklen profil, kot npr. deržič KD.SM	krilo:	leseno hrastov furnir– vertikalna smer letnic
barva:	kovinski podboj s špaleto barvan v belo barvo (RAL 9016), vratno krilo hrastov furnir– vertikalna smer letnic		
ročaj:	ročaj FSB 1076, nerjaveče jeklo		
tečaj:	prilagojen teži vrat in pogostosti odpiranja (šola)		
samozapiralo:	skrito samozapiralo		
ključavnica:	DA, sistemski ključ	stoper kot npr. FSB 38 3881	

PLAN B

plan b d.o.o.
arhitekturni biro
Gregorčičeva 21/b
2000 Maribor, slo

tel.: +386 (0)2 25 01 956
fax.: +386 (0)2 25 01 957
email: info@planb.si
url: www.planb.si

naročnik	RS, Ministrstvo za izobraževanje, znanost in šport, Masarykova 16, 1000 Ljubljana			
investitor	RS, Ministrstvo za izobraževanje, znanost in šport, Masarykova 16, 1000 Ljubljana			
objekt	ŠOLSKI CENTER SLOVENJ GRADEC RUŠITEV IN NOVA GRADNJA	načrt	SHEME NOTRANJIH IN ZUNANJIH VRAT	
odg. vodja projekta	UROŠ RAZPET univ. dipl. inž. arh. IZS A–1028	št. projekta 1403	merilo 1:50	kraj/datum Lj., april 2017
odg. projektant	UROŠ RAZPET univ. dipl. inž. arh. IZS A–1028	projekt PZI	podpis/datum	št. lista P / 30

SHEME NOTRANJIH IN ZUNANJIH VRAT	dimenzije	zahteve	kosov	POZ	P.V31
	115x220 (x2)	/	1		

POGLED

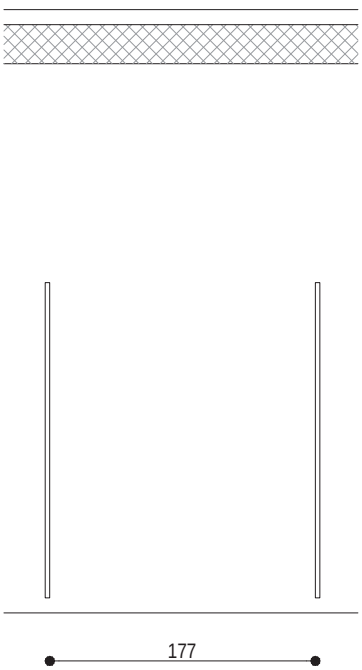

PREREZ

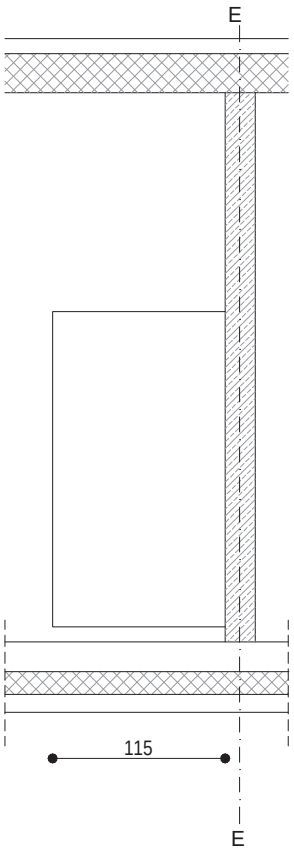

TLORIS

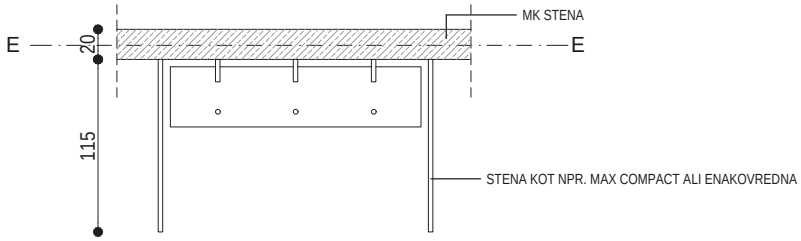

opis:	sanitarni steni iz kompaktnih plošč	kontrola dostopa:	NE
toplotna izolativnost:	–	evakuac. funkcija:	–
zvočna izolativnost:	–	varnostni razred:	–
požarna zahteva:	–	vgradnja:	mavčno–kartonska stena+ojačitev za vgradnjo
okvir:	brez okvirja; sistemska pritrditev	krilo:	–
barva:	bela RAL 9003		
ročaj:	–		
tečaj:	–		
samozapiralo:	–		
ključavnica:	–		

PLAN B

plan b d.o.o.
arhitekturni biro
Gregorčičeva 21/b
2000 Maribor, slo

tel.: +386 (0)2 25 01 956
fax.: +386 (0)2 25 01 957
email: info@planb.si
url: www.planb.si

naročnik	RS, Ministrstvo za izobraževanje, znanost in šport, Masarykova 16, 1000 Ljubljana
investitor	RS, Ministrstvo za izobraževanje, znanost in šport, Masarykova 16, 1000 Ljubljana
objekt	ŠOLSKI CENTER SLOVENJ GRADEC RUŠITEV IN NOVA GRADNJA
načrt	SHEME NOTRANJIH IN ZUNANJIH VRAT

odg. vodja projekta	UROŠ RAZPET univ. dipl. inž. arh. IZS A–1028	št. projekta 1403	merilo 1:50	kraj/datum Lj., april 2017
odg. projektant	UROŠ RAZPET univ. dipl. inž. arh. IZS A–1028	projekt PZI	podpis/datum	št. lista P / 31

SHEME NOTRANJIH IN ZUNANJIH VRAT	dimenzije	zahteve	kosov	POZ	P.V32
	100x230	/	1		

POGLED

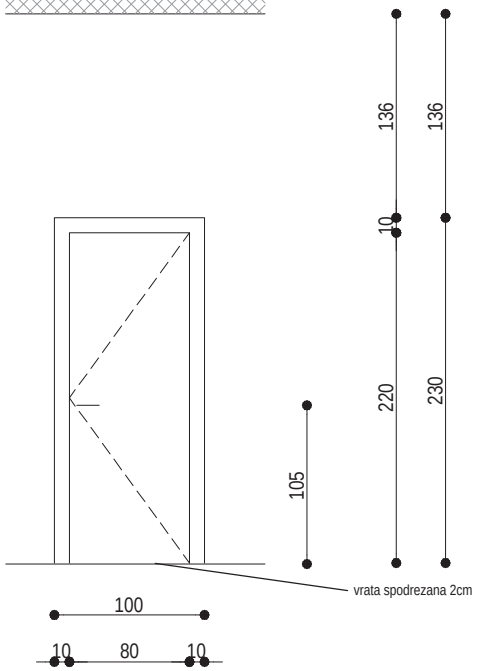

PREREZ

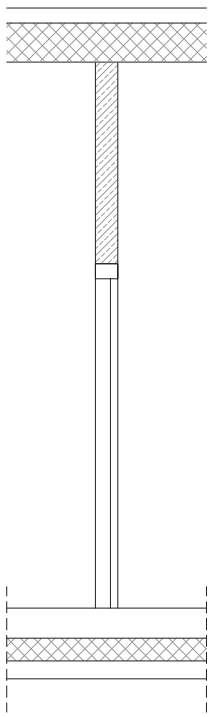

TLORIS

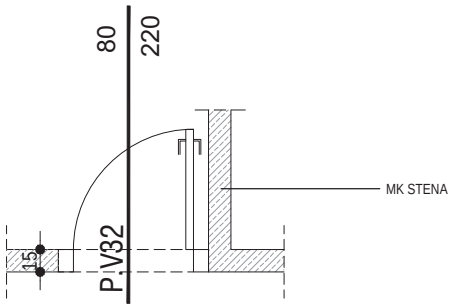

opis:	notranja enokrilna les.vrata na kov.okvirju s špaleto	kontrola dostopa:	NE
toplotna izolativnost:	–	evakuac. funkcija:	–
zvočna izolativnost:	29dB	varnostni razred:	–
požarna zahteva:	–	vgradnja:	mavčno–kartonska stena+ojačitev za vgradnjo vrat
okvir:	jeklen profil, kot npr. deržič KD.SM	krilo:	leseno – belo RAL 9016
barva:	kovinski podboj barvan v belo barvo (RAL 9016), vratno krilo belo RAL 9016		
ročaj:	ročaj FSB 1076, nerjaveče jeklo		
tečaj:	prilagojen teži vrat in pogostosti odpiranja (šola)		
samozapiralo:	skrito samozapiralo		
ključavnica:	DA, sistemski ključ	stoper kot npr. FSB 38 3881	

PLAN B

plan b d.o.o.
arhitekturni biro
Gregorčičeva 21/b
2000 Maribor, slo

tel.: +386 (0)2 25 01 956
fax.: +386 (0)2 25 01 957
email: info@planb.si
url: www.planb.si

naročnik	RS, Ministrstvo za izobraževanje, znanost in šport, Masarykova 16, 1000 Ljubljana
investitor	RS, Ministrstvo za izobraževanje, znanost in šport, Masarykova 16, 1000 Ljubljana
objekt	ŠOLSKI CENTER SLOVENJ GRADEC RUŠITEV IN NOVA GRADNJA
načrt	SHEME NOTRANJIH IN ZUNANJIH VRAT

odg. vodja projekta	UROŠ RAZPET univ. dipl. inž. arh. IZS A–1028	št. projekta	1403	merilo	1:50	kraj/datum	Lj., april 2017
odg. projektant	UROŠ RAZPET univ. dipl. inž. arh. IZS A–1028	projekt	PZI	podpis/datum		št. lista	P / 32

SHEME NOTRANJIH IN ZUNANJIH VRAT	dimenzije	zahteve	kosov	POZ	P.V33
	110x230	/	1		

POGLED

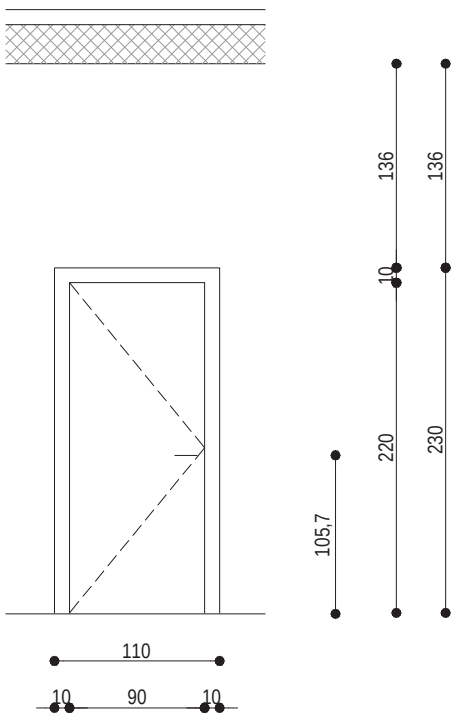

PREREZ

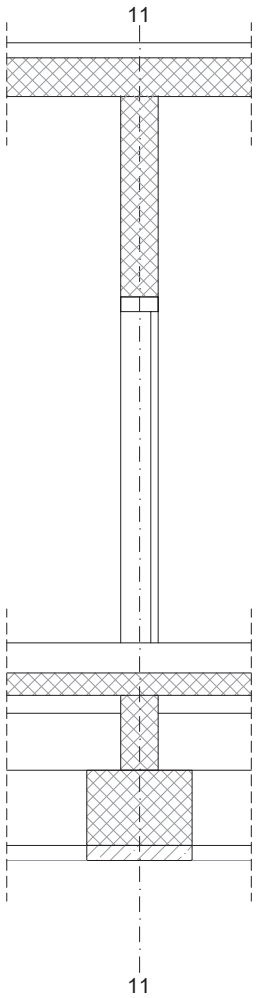

TLORIS

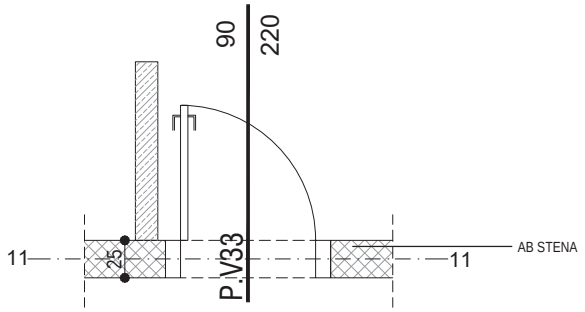

opis:	notranja enokrilna les.vrata na kov.okvirju s špaleto	kontrola dostopa:	NE
toplotna izolativnost:	–	evakuac. funkcija:	–
zvočna izolativnost:	35dB	varnostni razred:	–
požarna zahteva:	–	vgradnja:	AB stena
okvir:	jeklen profil, kot npr. deržič KD.SM	krilo:	leseno hrastov furnir– vertikalna smer letnic
barva:	kovinski podboj s špaleto barvan v belo barvo (RAL 9016), vratno krilo hrastov furnir– vertikalna smer letnic		
ročaj:	ročaj FSB 1076, nerjaveče jeklo		
tečaj:	prilagojen teži vrat in pogostosti odpiranja (šola)		
samozapiralo:	skrito samozapiralo		
ključavnica:	DA, sistemski ključ	stoper kot npr. FSB 38 3881	

PLAN B

plan b d.o.o.
arhitekturni biro
Gregorčičeva 21/b
2000 Maribor, slo

tel.: +386 (0)2 25 01 956
fax.: +386 (0)2 25 01 957
email: info@planb.si
url: www.planb.si

naročnik	RS, Ministrstvo za izobraževanje, znanost in šport, Masarykova 16, 1000 Ljubljana
investitor	RS, Ministrstvo za izobraževanje, znanost in šport, Masarykova 16, 1000 Ljubljana
objekt	ŠOLSKI CENTER SLOVENJ GRADEC RUŠITEV IN NOVA GRADNJA
načrt	SHEME NOTRANJIH IN ZUNANJIH VRAT

odg. vodja projekta	UROŠ RAZPET univ. dipl. inž. arh. IZS A–1028	št. projekta 1403	merilo 1:50	kraj/datum	Lj., april 2017
odg. projektant	UROŠ RAZPET univ. dipl. inž. arh. IZS A–1028	projekt PZI	podpis/datum	št. lista	P / 33

SHEME NOTRANJIH IN ZUNANJIH VRAT	dimenzije	zahteve	kosov	POZ	P.V34
	115x220 (x2)	/	1		

POGLED

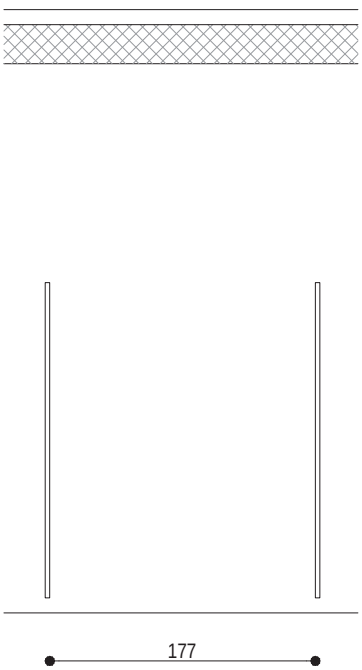

PREREZ

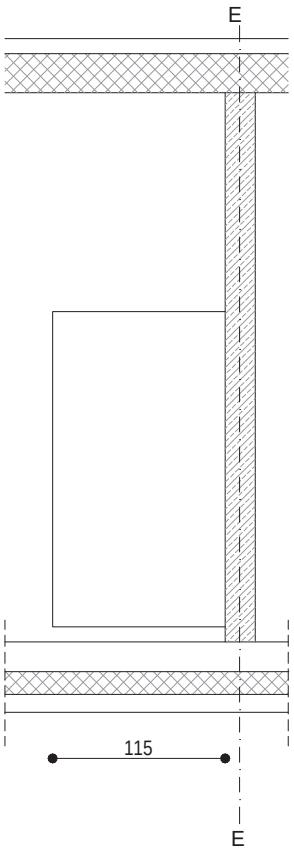

TLORIS

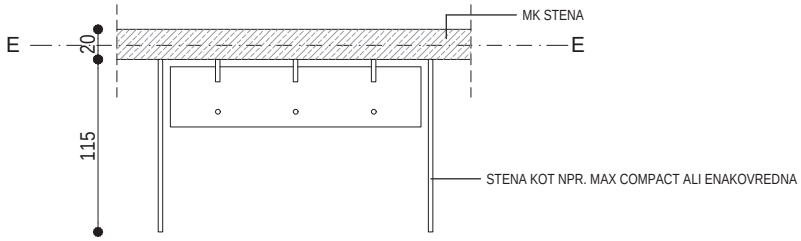

opis:	sanitarni steni iz kompaktnih plošč	kontrola dostopa:	NE
toplotna izolativnost:	–	evakuac. funkcija:	–
zvočna izolativnost:	–	varnostni razred:	–
požarna zahteva:	–	vgradnja:	mavčno–kartonska stena+ojačitev za vgradnjo
okvir:	brez okvirja; sistemska pritrditev	krilo:	–
barva:	bela RAL 9003		
ročaj:	–		
tečaj:	–		
samozapiralo:	–		
ključavnica:	–		

PLAN B

plan b d.o.o.
arhitekturni biro
Gregorčičeva 21/b
2000 Maribor, slo

tel.: +386 (0)2 25 01 956
fax.: +386 (0)2 25 01 957
email: info@planb.si
url: www.planb.si

naročnik	RS, Ministrstvo za izobraževanje, znanost in šport, Masarykova 16, 1000 Ljubljana
investitor	RS, Ministrstvo za izobraževanje, znanost in šport, Masarykova 16, 1000 Ljubljana
objekt	ŠOLSKI CENTER SLOVENJ GRADEC RUŠITEV IN NOVA GRADNJA
načrt	SHEME NOTRANJIH IN ZUNANJIH VRAT

odg. vodja projekta	UROŠ RAZPET univ. dipl. inž. arh. IZS A–1028	št. projekta	1403	merilo	1:50	kraj/datum	Lj., april 2017
odg. projektant	UROŠ RAZPET univ. dipl. inž. arh. IZS A–1028	projekt	PZI	podpis/datum		št. lista	P / 34

SHEME NOTRANJIH IN ZUNANJIH VRAT	dimenzije	zahteve	kosov	POZ	P.V35
	100x230	/	1		

POGLED

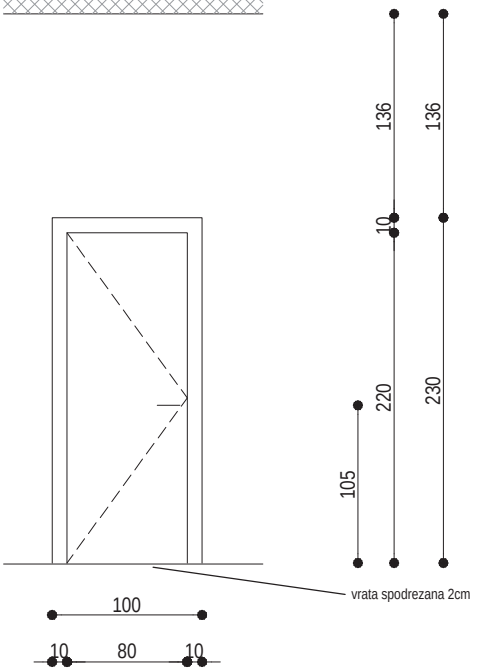

PREREZ

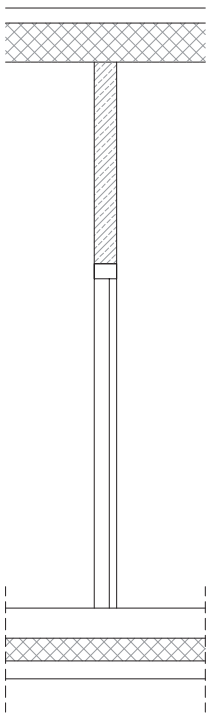

TLORIS

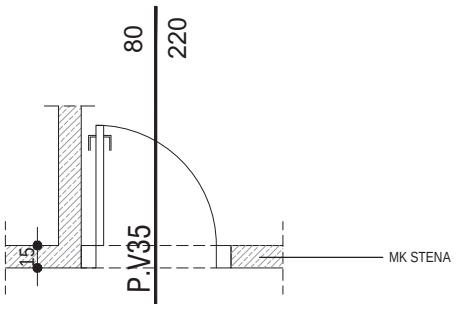

opis:	notranja enokrilna les.vrata na kov.okvirju s špaleto	kontrola dostopa:	NE
toplotna izolativnost:	–	evakuac. funkcija:	–
zvočna izolativnost:	29dB	varnostni razred:	–
požarna zahteva:	–	vgradnja:	mavčno–kartonska stena+ojačitev za vgradnjo vrat
okvir:	jeklen profil, kot npr. deržič KD.SM	krilo:	leseno – belo RAL 9016
barva:	kovinski podboj barvan v belo barvo (RAL 9016), vratno krilo belo RAL 9016		
ročaj:	ročaj FSB 1076, nerjaveče jeklo		
tečaj:	prilagojen teži vrat in pogostosti odpiranja (šola)		
samozapiralo:	skrito samozapiralo		
ključavnica:	DA, sistemski ključ	stoper kot npr. FSB 38 3881	

PLAN B

plan b d.o.o.
arhitekturni biro
Gregorčičeva 21/b
2000 Maribor, slo

tel.: +386 (0)2 25 01 956
fax.: +386 (0)2 25 01 957
email: info@planb.si
url: www.planb.si

naročnik	RS, Ministrstvo za izobraževanje, znanost in šport, Masarykova 16, 1000 Ljubljana
investitor	RS, Ministrstvo za izobraževanje, znanost in šport, Masarykova 16, 1000 Ljubljana
objekt	ŠOLSKI CENTER SLOVENJ GRADEC RUŠITEV IN NOVA GRADNJA
načrt	SHEME NOTRANJIH IN ZUNANJIH VRAT

odg. vodja projekta	UROŠ RAZPET univ. dipl. inž. arh. IZS A–1028	št. projekta	1403	merilo	1:50	kraj/datum	Lj., april 2017
odg. projektant	UROŠ RAZPET univ. dipl. inž. arh. IZS A–1028	projekt	PZI	podpis/datum		št. lista	P / 35

SHEME NOTRANJIH IN ZUNANJIH VRAT	dimenzije	zahteve	kosov	POZ	P.V36
	110x230	/	1		

POGLED

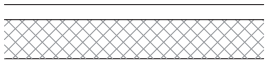

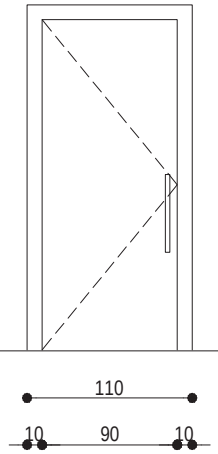

PREREZ

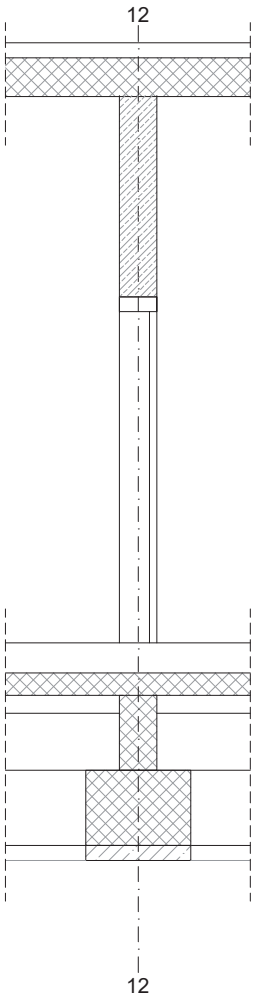

TLORIS

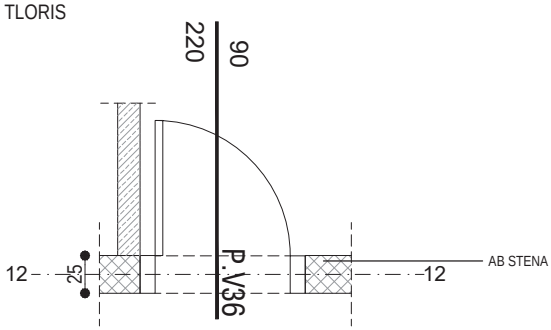

opis:	notranja enokrilna lesena vrata na kov. okvirju prilagojena za uporabo invalidom	kontrola dostopa:	NE
toplotna izolativnost:	–	evakuac. funkcija:	–
zvočna izolativnost:	35dB	varnostni razred:	–
požarna zahteva:	–	vgradnja:	AB stena
okvir:	jeklen profil, kot npr. deržič KD.SM	krilo:	leseno hrastov furnir– vertikalna smer letnic
barva:	kovinski podboj s špaleto barvan v belo barvo (RAL 9016), vratno krilo hrastov furnir– vertikalna smer letnic		
ročaj:	vrata – vertikalni [profil iz nerjavečega jekla		
tečaj:	prilagojen teži vrat in pogostosti odpiranja (šola), sila potrebna za odpiranje vrat mora biti manjša od 25N		
samozapiralo:	skrito samozapiralo prilagojeno uporabi invalidom		
ključavnica:	DA, sistemski ključ	stoper kot npr. FSB 38 3881	

PLAN B

plan b d.o.o.
arhitekturni biro
Gregorčičeva 21/b
2000 Maribor, slo

tel.: +386 (0)2 25 01 956
fax.: +386 (0)2 25 01 957
email: info@planb.si
url: www.planb.si

naročnik	RS, Ministrstvo za izobraževanje, znanost in šport, Masarykova 16, 1000 Ljubljana
investitor	RS, Ministrstvo za izobraževanje, znanost in šport, Masarykova 16, 1000 Ljubljana
objekt	ŠOLSKI CENTER SLOVENJ GRADEC RUŠITEV IN NOVA GRADNJA
načrt	SHEME NOTRANJIH IN ZUNANJIH VRAT

odg. vodja projekta	UROŠ RAZPET univ. dipl. inž. arh. IZS A–1028	št. projekta	1403	merilo	1:50	kraj/datum	Lj., april 2017
odg. projektant	UROŠ RAZPET univ. dipl. inž. arh. IZS A–1028	projekt	PZI	podpis/datum		št. lista	P / 36

SHEME NOTRANJIH IN ZUNANJIH VRAT	dimenzije	zahteve	kosov	POZ	P.V37
	110x230	/	1		

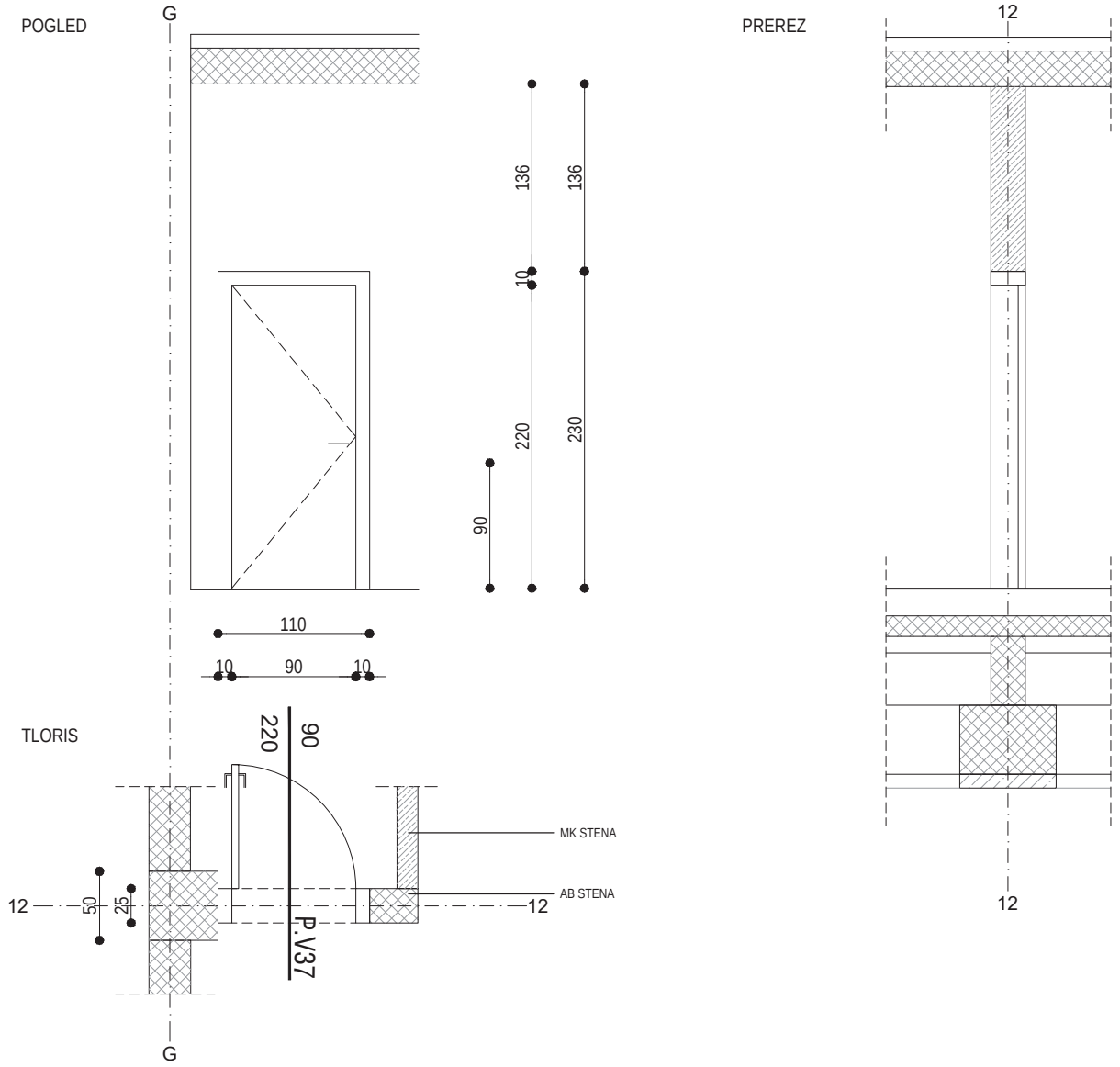

opis:	notranja enokrilna les.vrata na kov.okvirju s špaleto	kontrola dostopa:	NE
toplotna izolativnost:	–	evakuac. funkcija:	–
zvočna izolativnost:	35dB	varnostni razred:	–
požarna zahteva:	–	vgradnja:	AB stena
okvir:	jeklen profil, kot npr. deržič KD.SM	krilo:	leseno hrastov furnir– vertikalna smer letnic
barva:	kovinski podboj s špaleto barvan v belo barvo (RAL 9016), vratno krilo hrastov furnir– vertikalna smer letnic		
ročaj:	ročaj FSB 1076, nerjaveče jeklo		
tečaj:	prilagojen teži vrat in pogostosti odpiranja (šola)		
samozapiralo:	–		
ključavnica:	DA, sistemski ključ	stoper kot npr. FSB 38 3881	

PLAN B

plan b d.o.o.
arhitekturni biro
Gregorčičeva 21/b
2000 Maribor, slo

tel.: +386 (0)2 25 01 956
fax.: +386 (0)2 25 01 957
email: info@planb.si
url: www.planb.si

naročnik	RS, Ministrstvo za izobraževanje, znanost in šport, Masarykova 16, 1000 Ljubljana
investitor	RS, Ministrstvo za izobraževanje, znanost in šport, Masarykova 16, 1000 Ljubljana
objekt	ŠOLSKI CENTER SLOVENJ GRADEC RUŠITEV IN NOVA GRADNJA
načrt	SHEME NOTRANJIH IN ZUNANJIH VRAT

odg. vodja projekta	UROŠ RAZPET univ. dipl. inž. arh. IZS A–1028	št. projekta	1403	merilo	1:50	kraj/datum	Lj., april 2017
odg. projektant	UROŠ RAZPET univ. dipl. inž. arh. IZS A–1028	projekt	PZI	podpis/datum		št. lista	P / 37

SHEME NOTRANJIH IN ZUNANJIH VRAT	dimenzije	zahteve	kosov	POZ	P.V38
	90/220	/	1		

POGLED

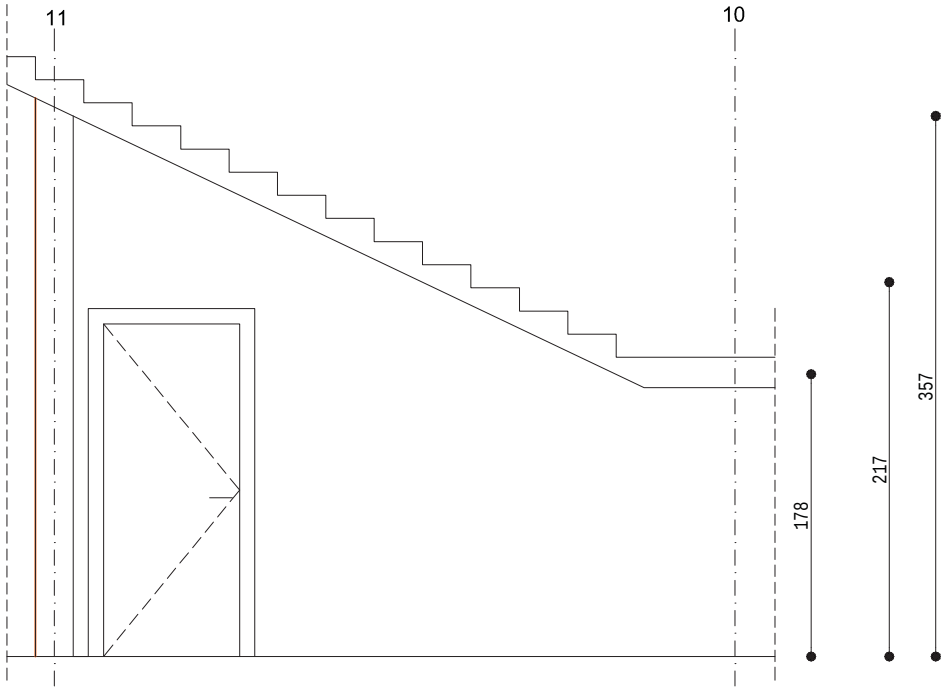

TLORIS

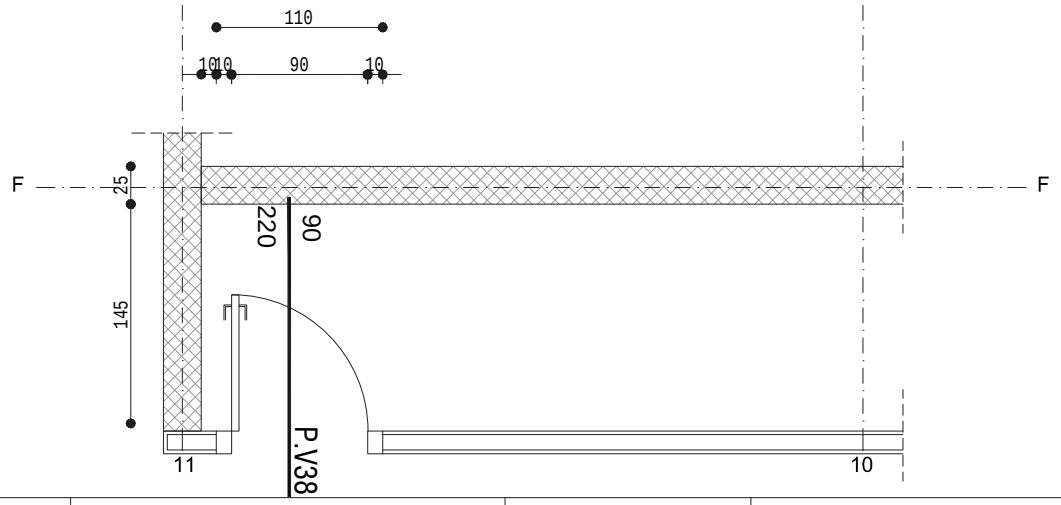

opis:	notr.enokrilna lesena vrata na kov.okvirju s špaleto	kontrola dostopa:	NE
toplotna izolativnost:	–	evakuac. funkcija:	–
zvočna izolativnost:	35dB	varnostni razred:	–
požarna zahteva:	–	vgradnja:	mavčno–kartonska stena+ojačitev za vgradnjo vrat
okvir:	jeklen profil, kot npr. deržič KD.SM	krilo:	leseno, barvano v RAL 9016
barva:	kovinski podboj s špaleto barvan v belo barvo (RAL 9016), vratno krilo leseno, barvano v RAL 9016		
ročaj:	ročaj FSB 1076, nerjaveče jeklo		
tečaj:	prilagojen teži vrat in pogostosti odpiranja (šola)		
samozapiralo:	–		
ključavnica:	DA, sistemski ključ		

PLAN B

plan b d.o.o.
arhitekturni biro
Gregorčičeva 21/b
2000 Maribor, slo

tel.: +386 (0)2 25 01 956
fax.: +386 (0)2 25 01 957
email: info@planb.si
url: www.planb.si

naročnik	RS, Ministrstvo za izobraževanje, znanost in šport, Masarykova 16, 1000 Ljubljana
investitor	RS, Ministrstvo za izobraževanje, znanost in šport, Masarykova 16, 1000 Ljubljana
objekt	ŠOLSKI CENTER SLOVENJ GRADEC RUŠITEV IN NOVA GRADNJA
načrt	SHEME NOTRANJIH IN ZUNANJIH VRAT

odg. vodja projekta	UROŠ RAZPET univ. dipl. inž. arh. IZS A–1028	št. projekta	1403	merilo	1:50	kraj/datum	Lj., april 2017
odg. projektant	UROŠ RAZPET univ. dipl. inž. arh. IZS A–1028	projekt	PZI	podpis/datum		št. lista	P / 38

SHEME NOTRANJIH IN ZUNANJIH VRAT	dimenzije	zahteve	kosov	POZ	P.V40
	270x230	/	1		

POGLED

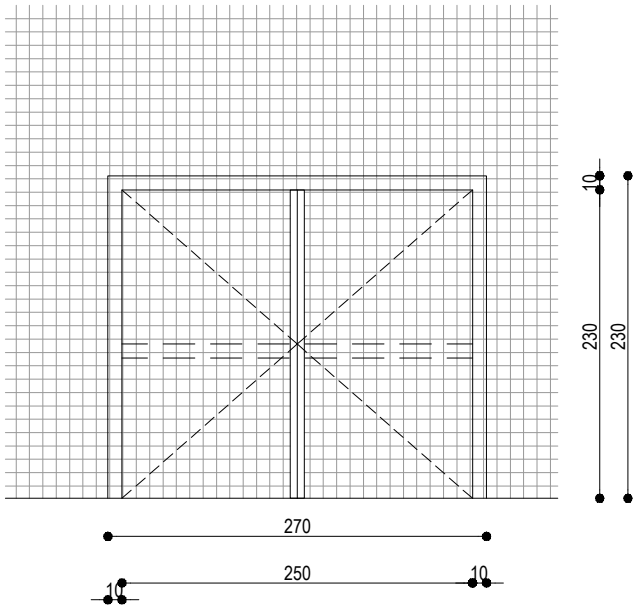

PREREZ

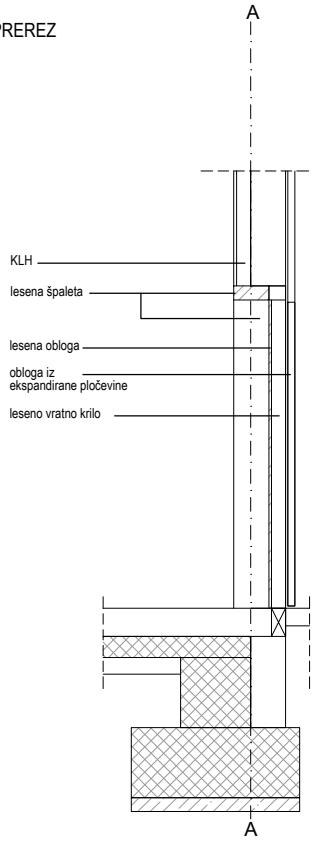

TLORIS

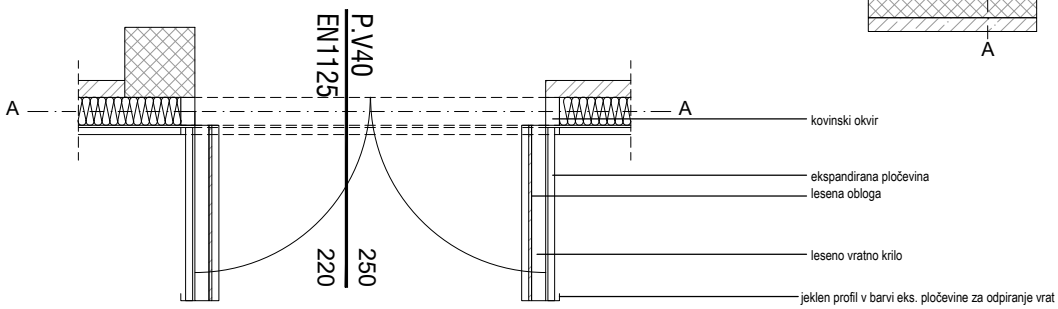

opis:	fasadna dvokrilna kov.vrata z les.oblogo in oblogo iz eks. pločevine iz zunanje str., s špaleto	kontrola dostopa:	NE
toplotna izolativnost:	U skupni 0.9W/m2K	evakuac. funkcija:	EN1125, samozapiralo, panik odrivnik
zvočna izolativnost:	29dB	varnostni razred:	WK3
požarna zahteva:	–	vgradnja:	KLH stena in kovinska podkonstrukcija
okvir:	kovinski okvir s prekinjenim toplotnim mostom	krilo:	kovinsko, notranja stran lesena obloga, zunanja ekspandirana pločevina
barva:	kovinski podboj bele barve (RAL 9016) vratno krilo iz notr. strani, iz zunanje ekspandirana pločevina (izgled kot fasada–eloksiran alu natur), vrata v isti liniji in izgledu kot obloga fasade		
ročaj:	ročaj FSB 77 7980, nerjaveče jeklo, ročaj na zunanji stran je L profil iz brušene nerjaveče pločevine		
tečaj:	prilagojen teži vrat in pogostosti odpiranja (šola)		
samozapiralo:	skrito samozapiralo (z redoslednikom zapiranja EN1158)		
ključavnica:	DA, sistemski ključ		

PLAN B

plan b d.o.o.
arhitekturni biro
Gregorčičeva 21/b
2000 Maribor, slo

tel.: +386 (0)2 25 01 956
fax.: +386 (0)2 25 01 957
email: info@planb.si
url: www.planb.si

naročnik	RS, Ministrstvo za izobraževanje, znanost in šport, Masarykova 16, 1000 Ljubljana
investitor	RS, Ministrstvo za izobraževanje, znanost in šport, Masarykova 16, 1000 Ljubljana
objekt	ŠOLSKI CENTER SLOVENJ GRADEC RUŠITEV IN NOVA GRADNJA
načrt	SHEME NOTRANJIH IN ZUNANJIH VRAT

odg. vodja projekta	UROŠ RAZPET univ. dipl. inž. arh. IZS A–1028	št. projekta 1403	merilo 1:50	kraj/datum	Lj., april 2017
odg. projektant	UROŠ RAZPET univ. dipl. inž. arh. IZS A–1028	projekt PZI	podpis/datum	št. lista	P / 40

SHEME NOTRANJIH IN ZUNANJIH VRAT	dimenzije	zahteve	kosov	POZ	P.V41
	110x230	/	1		

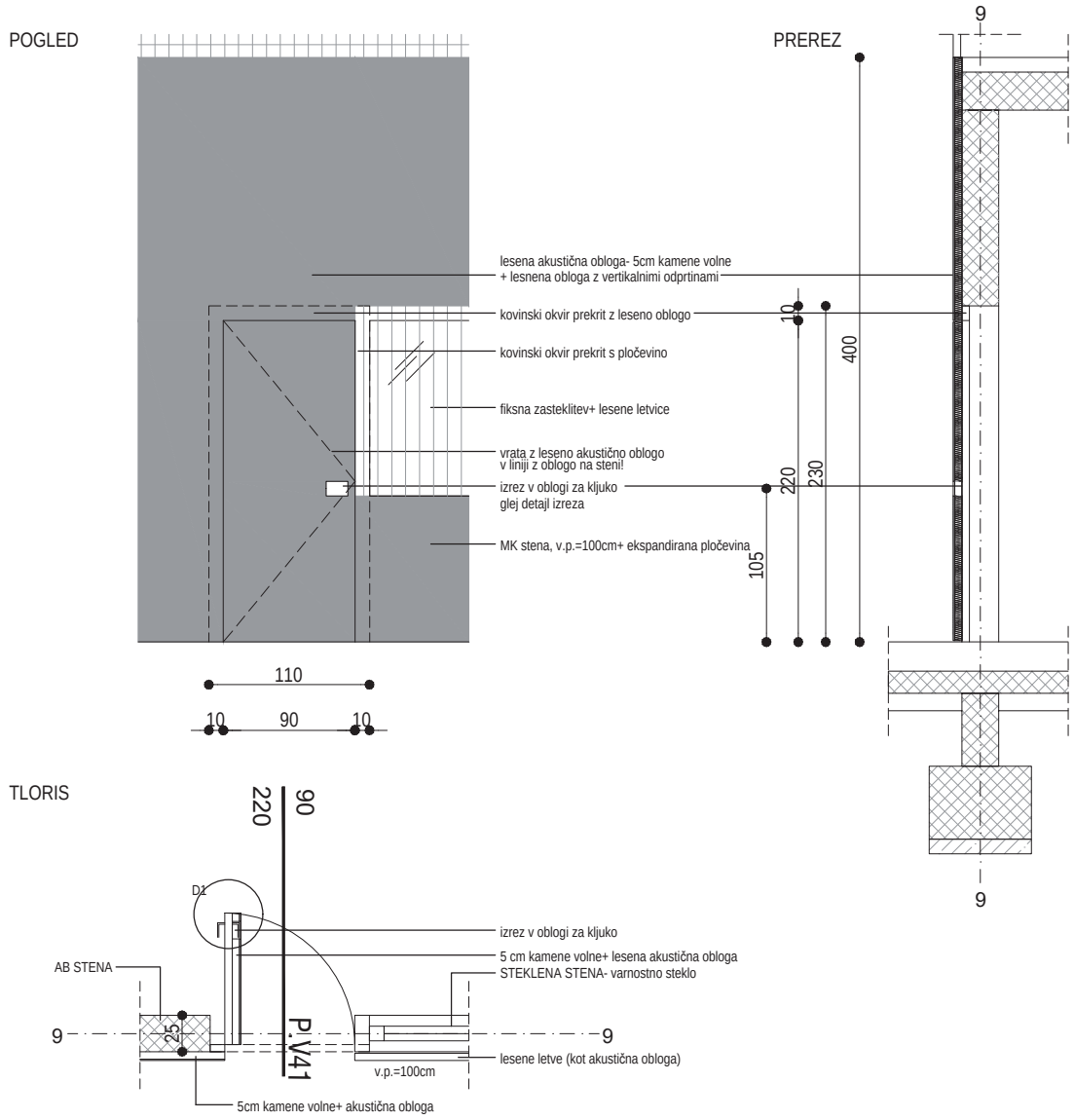

opis:	notranja enokrilna lesena vrata z akust. oblogo na kovinskem okvirju s špaleto	kontrola dostopa:	NE
toplotna izolativnost:	–	evakuac. funkcija:	–
zvočna izolativnost:	35dB	varnostni razred:	–
požarna zahteva:	–	vgradnja:	AB stena
okvir:	jeklen profil, kot npr. deržič KD.SM, delno prekrit z oblogo, delno z ekspandirano pločevino	krilo:	leseno na kovinskem okvirju, ena fronta z akustično oblogo
barva:	kovinski podboj s špaleto barvan v belo barvo (RAL 9016), vratno krilo hrastov furnir– vertikalna smer letnic proti telovdanici je fronta vrat obložnena z leseno akustično oblogo z vertikalnimi odprtinami		
ročaj:	ročaj FSB 1076, nerjaveče jeklo, s strani telovadnice odprtina za kljuko (efekt poglobljene kljuke)		
tečaj:	prilagojen teži vrat in pogostosti odpiranja (šola)		
samozapiralo:	–		
ključavnica:	DA, sistemski ključ	stoper kot npr. FSB 38 3881	

PLAN B

plan b d.o.o.
arhitekturni biro
Gregorčičeva 21/b
2000 Maribor, slo

tel.: +386 (0)2 25 01 956
fax.: +386 (0)2 25 01 957
email: info@planb.si
url: www.planb.si

naročnik	RS, Ministrstvo za izobraževanje, znanost in šport, Masarykova 16, 1000 Ljubljana
investitor	RS, Ministrstvo za izobraževanje, znanost in šport, Masarykova 16, 1000 Ljubljana
objekt	ŠOLSKI CENTER SLOVENJ GRADEC RUŠITEV IN NOVA GRADNJA
načrt	SHEME NOTRANJIH IN ZUNANJIH VRAT

odg. vodja projekta	UROŠ RAZPET univ. dipl. inž. arh. IZS A–1028	št. projekta	1403	merilo	1:50	kraj/datum	Lj., april 2017
odg. projektant	UROŠ RAZPET univ. dipl. inž. arh. IZS A–1028	projekt	PZI	podpis/datum		št. lista	P / 41

SHEME NOTRANJIH IN ZUNANJIH VRAT	dimenzije	zahteve	kosov	POZ	P.V42
	110x230	/	1		

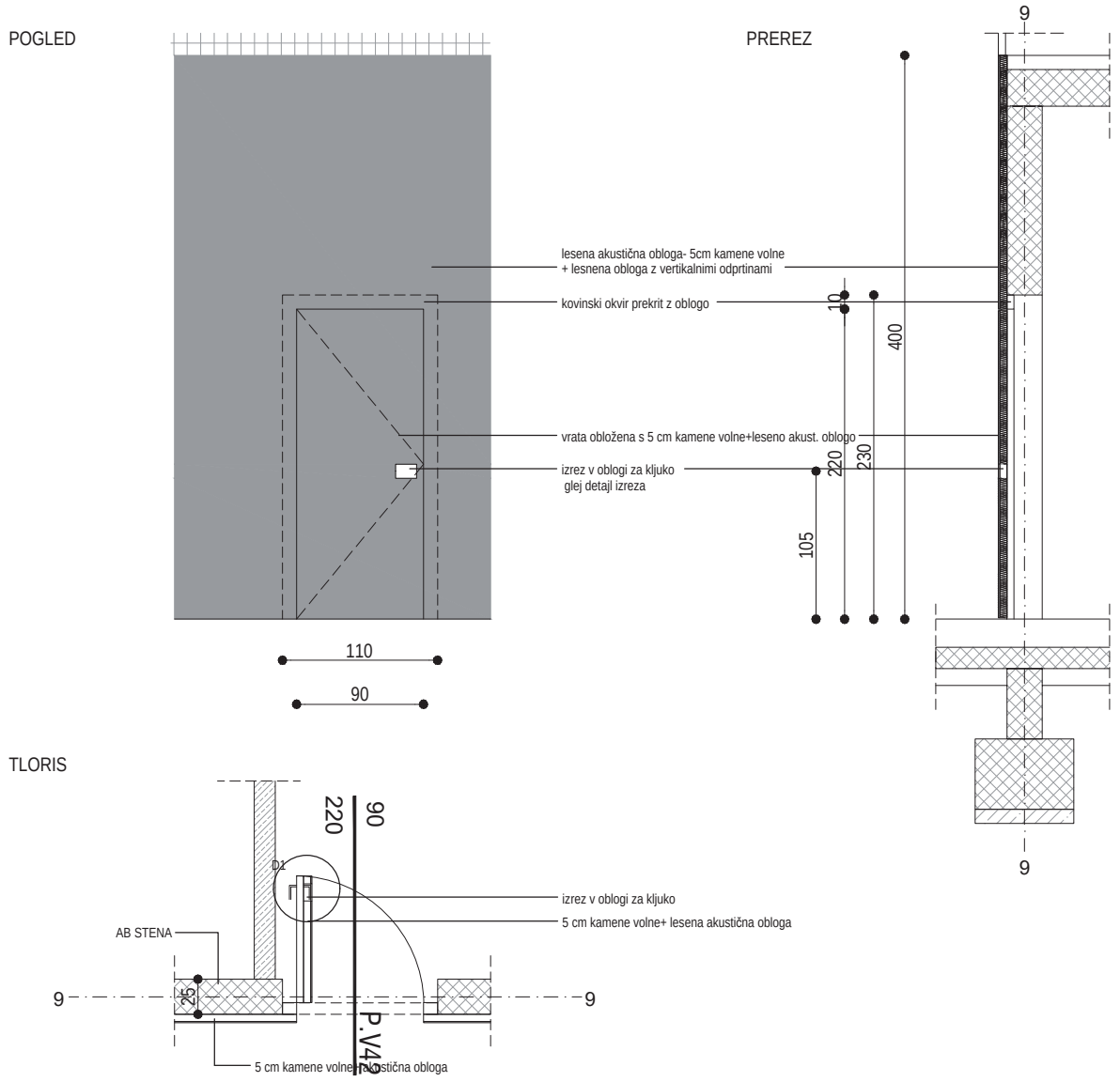

opis:	notranja enokrilna lesena vrata z akust. oblogo na kovinskem okvirju s špaleto	kontrola dostopa:	NE
toplotna izolativnost:	–	evakuac. funkcija:	–
zvočna izolativnost:	35dB	varnostni razred:	–
požarna zahteva:	–	vgradnja:	AB stena
okvir:	jeklen profil kot npr. deržič KD.SM prekrit z leseno akustično oblogo	krilo:	leseno na kovinskem okvirju, ena fronta z akustično oblogo
barva:	kovinski podboj s špaleto barvan v belo barvo (RAL 9016), vratno krilo hrastov furnir– vertikalna smer letnic proti telovdanici je fronta vrat obložnena z leseno akustično oblogo z vertikalnimi odprtinami		
ročaj:	ročaj FSB 1076, nerjaveče jeklo, s strani telovadnice odprtina za kljuko (efekt poglobljene kljuke)		
tečaj:	prilagojen teži vrat in pogostosti odpiranja (šola)		
samozapiralo:	skrito samozapiralo		
ključavnica:	DA, sistemski ključ	stoper kot npr. FSB 38 3881	

PLAN B

plan b d.o.o.
arhitekturni biro
Gregorčičeva 21/b
2000 Maribor, slo

tel.: +386 (0)2 25 01 956
fax.: +386 (0)2 25 01 957
email: info@planb.si
url: www.planb.si

naročnik	RS, Ministrstvo za izobraževanje, znanost in šport, Masarykova 16, 1000 Ljubljana
investitor	RS, Ministrstvo za izobraževanje, znanost in šport, Masarykova 16, 1000 Ljubljana
objekt	ŠOLSKI CENTER SLOVENJ GRADEC RUŠITEV IN NOVA GRADNJA
načrt	SHEME NOTRANJIH IN ZUNANJIH VRAT

odg. vodja projekta	UROŠ RAZPET univ. dipl. inž. arh. IZS A–1028	št. projekta	1403	merilo	1:50	kraj/datum	Lj., april 2017
odg. projektant	UROŠ RAZPET univ. dipl. inž. arh. IZS A–1028	projekt	PZI	podpis/datum		št. lista	P / 42

SHEME NOTRANJIH IN ZUNANJIH VRAT	dimenzije	zahteve	kosov	POZ	P.V43
	110x230	/	1		

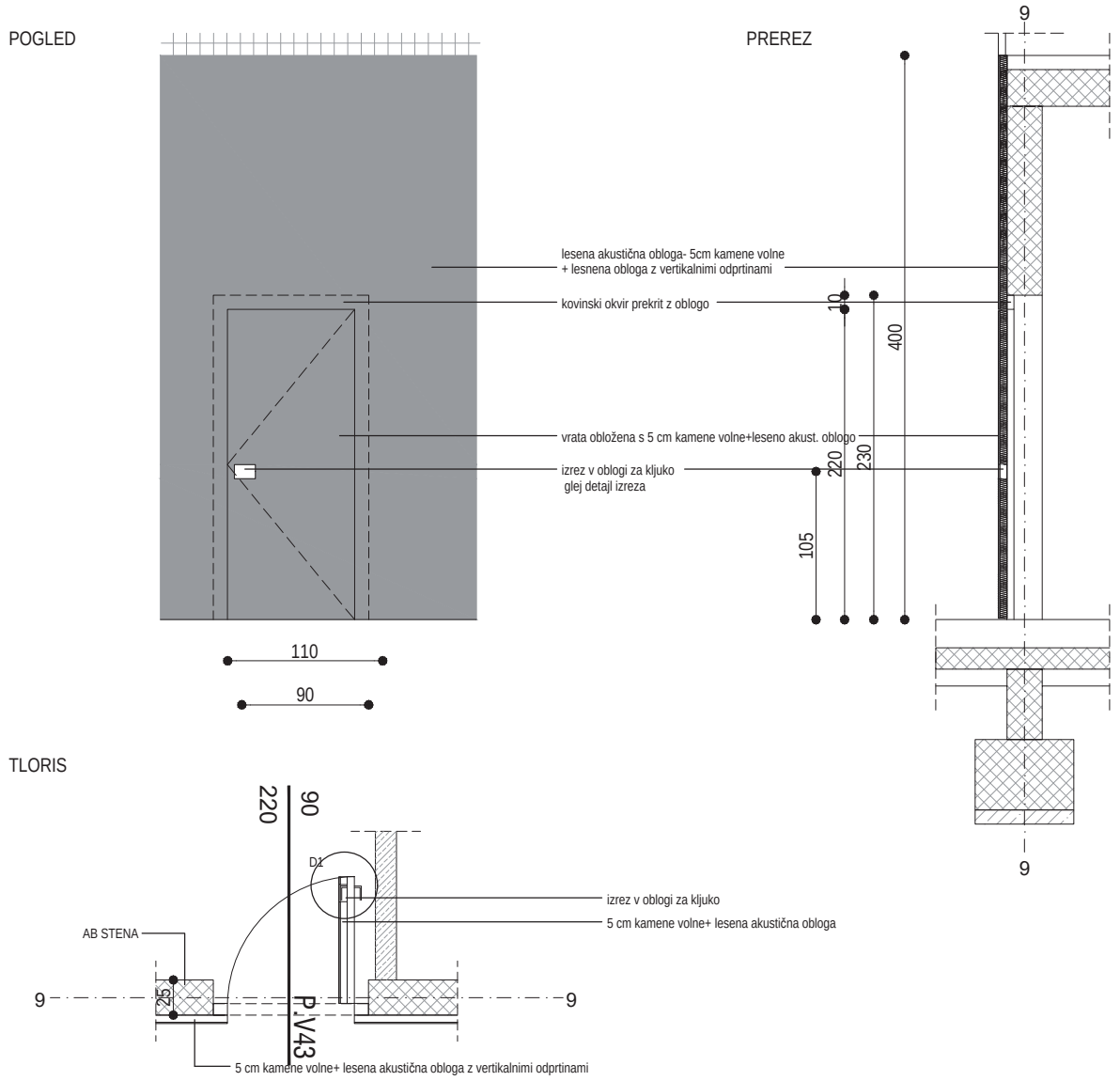

opis:	notranja enokrilna lesena vrata z akust. oblogo na kovinskem okvirju s špaleto	kontrola dostopa:	NE
toplotna izolativnost:	–	evakuac. funkcija:	–
zvočna izolativnost:	35dB	varnostni razred:	–
požarna zahteva:	–	vgradnja:	AB stena
okvir:	jeklen profil kot npr. deržič KD.SM prekrit z leseno akustično oblogo	krilo:	leseno na kovinskem okvirju, ena fronta z akustično oblogo
barva:	kovinski podboj s špaleto barvan v belo barvo (RAL 9016), vratno krilo hrastov furnir– vertikalna smer letnic proti telovdanici je fronta vrat obložnena z leseno akustično oblogo z vertikalnimi odprtinami		
ročaj:	ročaj FSB 1076, nerjaveče jeklo, s strani telovadnice odprtina za kljuko (efekt poglobljene kljuke)		
tečaj:	prilagojen teži vrat in pogostosti odpiranja (šola)		
samozapiralo:	skrito samozapiralo		
ključavnica:	DA, sistemski ključ	stoper kot npr. FSB 38 3881	

PLAN B

plan b d.o.o.
arhitekturni biro
Gregorčičeva 21/b
2000 Maribor, slo

tel.: +386 (0)2 25 01 956
fax.: +386 (0)2 25 01 957
email: info@planb.si
url: www.planb.si

naročnik	RS, Ministrstvo za izobraževanje, znanost in šport, Masarykova 16, 1000 Ljubljana
investitor	RS, Ministrstvo za izobraževanje, znanost in šport, Masarykova 16, 1000 Ljubljana
objekt	ŠOLSKI CENTER SLOVENJ GRADEC RUŠITEV IN NOVA GRADNJA
načrt	SHEME NOTRANJIH IN ZUNANJIH VRAT

odg. vodja projekta	UROŠ RAZPET univ. dipl. inž. arh. IZS A–1028	št. projekta	1403	merilo	1:50	kraj/datum	Lj., april 2017
odg. projektant	UROŠ RAZPET univ. dipl. inž. arh. IZS A–1028	projekt	PZI	podpis/datum		št. lista	P / 43

SHEME NOTRANJIH IN ZUNANJIH VRAT	dimenzije	zahteve	kosov	POZ	P.V44
	110x230	/	1		

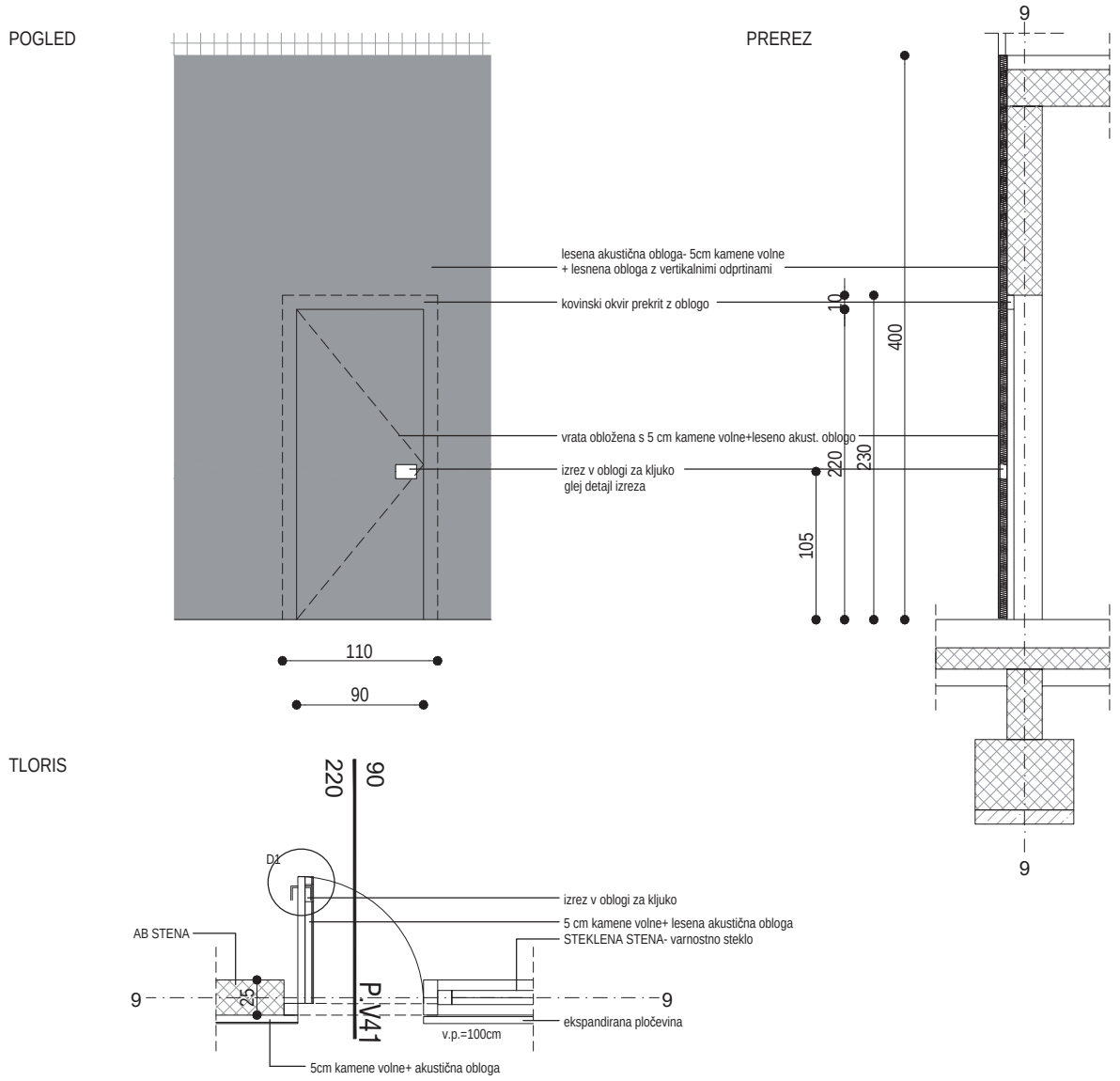

opis:	notranja enokrilna lesena vrata z akust. oblogo na kovinskem okvirju s špaleto	kontrola dostopa:	NE
toplotna izolativnost:	–	evakuac. funkcija:	–
zvočna izolativnost:	35dB	varnostni razred:	–
požarna zahteva:	–	vgradnja:	AB stena
okvir:	jeklen profil kot npr. deržič KD.SM prekrit z leseno akustično oblogo	krilo:	leseno na kovinskem okvirju, ena fronta z akustično oblogo
barva:	kovinski podboj s špaleto barvan v belo barvo (RAL 9016), vratno krilo hrastov furnir– vertikalna smer letnic proti telovdanici je fronta vrat obložnena z leseno akustično oblogo z vertikalnimi odprtinami		
ročaj:	ročaj FSB 1076, nerjaveče jeklo, s strani telovadnice odprtina za kljuko (efekt poglobljene kljuke)		
tečaj:	prilagojen teži vrat in pogostosti odpiranja (šola)		
samozapiralo:	skrito samozapiralo		
ključavnica:	DA, sistemski ključ	stoper kot npr. FSB 38 3881	

PLAN B

plan b d.o.o.
arhitekturni biro
Gregorčičeva 21/b
2000 Maribor, slo

tel.: +386 (0)2 25 01 956
fax.: +386 (0)2 25 01 957
email: info@planb.si
url: www.planb.si

naročnik	RS, Ministrstvo za izobraževanje, znanost in šport, Masarykova 16, 1000 Ljubljana
investitor	RS, Ministrstvo za izobraževanje, znanost in šport, Masarykova 16, 1000 Ljubljana
objekt	ŠOLSKI CENTER SLOVENJ GRADEC RUŠITEV IN NOVA GRADNJA
načrt	SHEME NOTRANJIH IN ZUNANJIH VRAT

odg. vodja projekta	UROŠ RAZPET univ. dipl. inž. arh. IZS A–1028	št. projekta 1403	merilo 1:50	kraj/datum	Lj., april 2017
odg. projektant	UROŠ RAZPET univ. dipl. inž. arh. IZS A–1028	projekt PZI	podpis/datum	št. lista	P / 44

SHEME NOTRANJIH IN ZUNANJIH VRAT	dimenzije	zahteve	kosov	POZ	P.V45
	110x230	/	1		

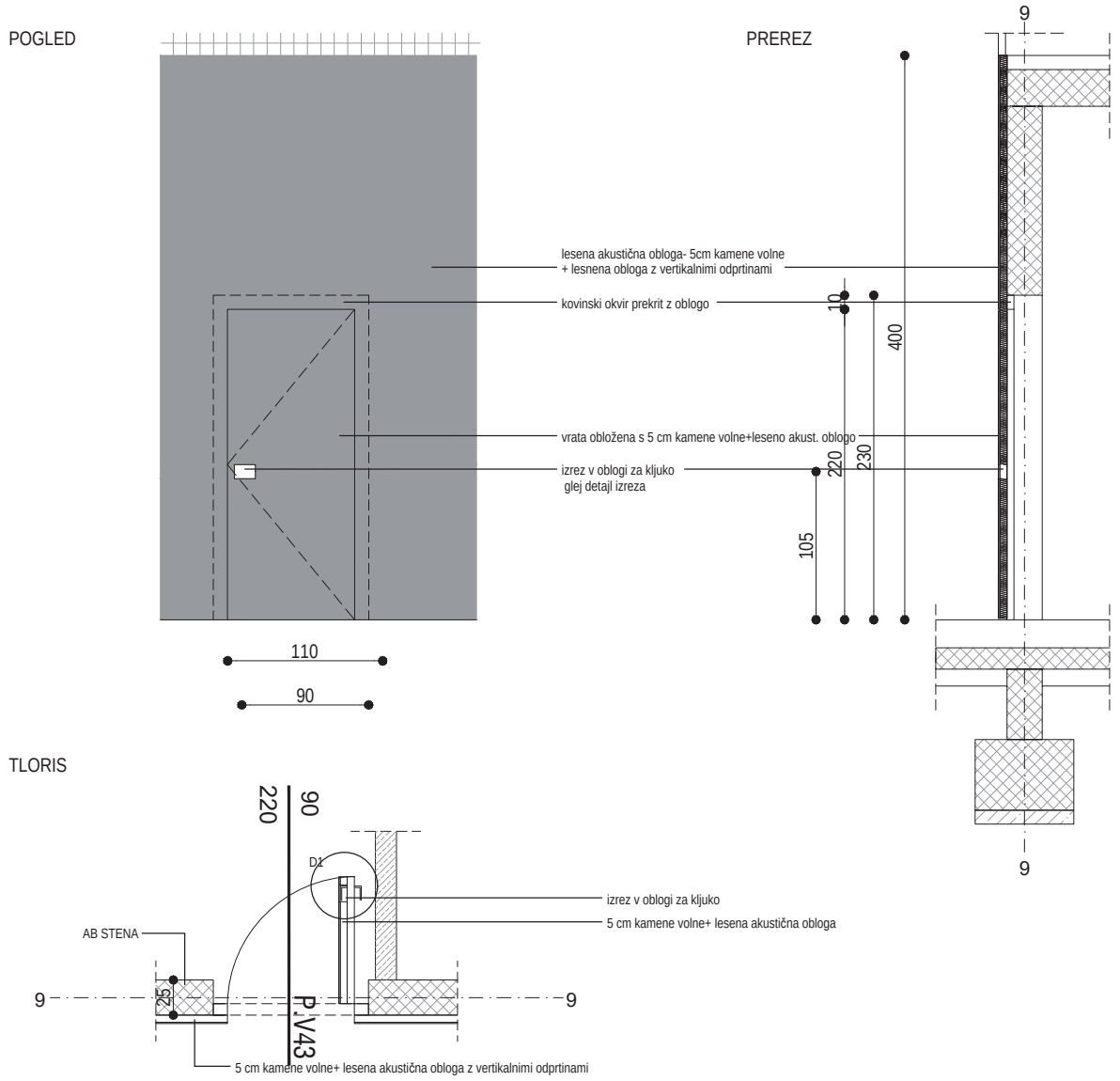

opis:	notranja enokrilna lesena vrata z akust. oblogo na kovinskem okvirju s špaleto	kontrola dostopa:	NE
toplotna izolativnost:	–	evakuac. funkcija:	–
zvočna izolativnost:	35dB	varnostni razred:	–
požarna zahteva:	–	vgradnja:	AB stena
okvir:	jeklen profil kot npr. deržič KD.SM prekrit z leseno akustično oblogo	krilo:	leseno na kovinskem okvirju, ena fronta z akustično oblogo
barva:	kovinski podboj s špaleto barvan v belo barvo (RAL 9016), vratno krilo hrastov furnir– vertikalna smer letnic proti telovdanici je fronta vrat obložnena z leseno akustično oblogo z vertikalnimi odprtinami		
ročaj:	ročaj FSB 1076, nerjaveče jeklo, s strani telovadnice odprtina za kljuko (efekt poglobljene kljuke)		
tečaj:	prilagojen teži vrat in pogostosti odpiranja (šola)		
samozapiralo:	skrito samozapiralo		
ključavnica:	DA, sistemski ključ	stoper kot npr. FSB 38 3881	

PLAN B

plan b d.o.o.
arhitekturni biro
Gregorčičeva 21/b
2000 Maribor, slo

tel.: +386 (0)2 25 01 956
fax.: +386 (0)2 25 01 957
email: info@planb.si
url: www.planb.si

naročnik	RS, Ministrstvo za izobraževanje, znanost in šport, Masarykova 16, 1000 Ljubljana
investitor	RS, Ministrstvo za izobraževanje, znanost in šport, Masarykova 16, 1000 Ljubljana
objekt	ŠOLSKI CENTER SLOVENJ GRADEC RUŠITEV IN NOVA GRADNJA
načrt	SHEME NOTRANJIH IN ZUNANJIH VRAT

odg. vodja projekta	UROŠ RAZPET univ. dipl. inž. arh. IZS A–1028	št. projekta	1403	merilo	1:50	kraj/datum	Lj., april 2017
odg. projektant	UROŠ RAZPET univ. dipl. inž. arh. IZS A–1028	projekt	PZI	podpis/datum		št. lista	P / 45

SHEME NOTRANJIH IN ZUNANJIH VRAT	dimenzije	zahteve	kosov	POZ	P.V46
	270x230	/	1		

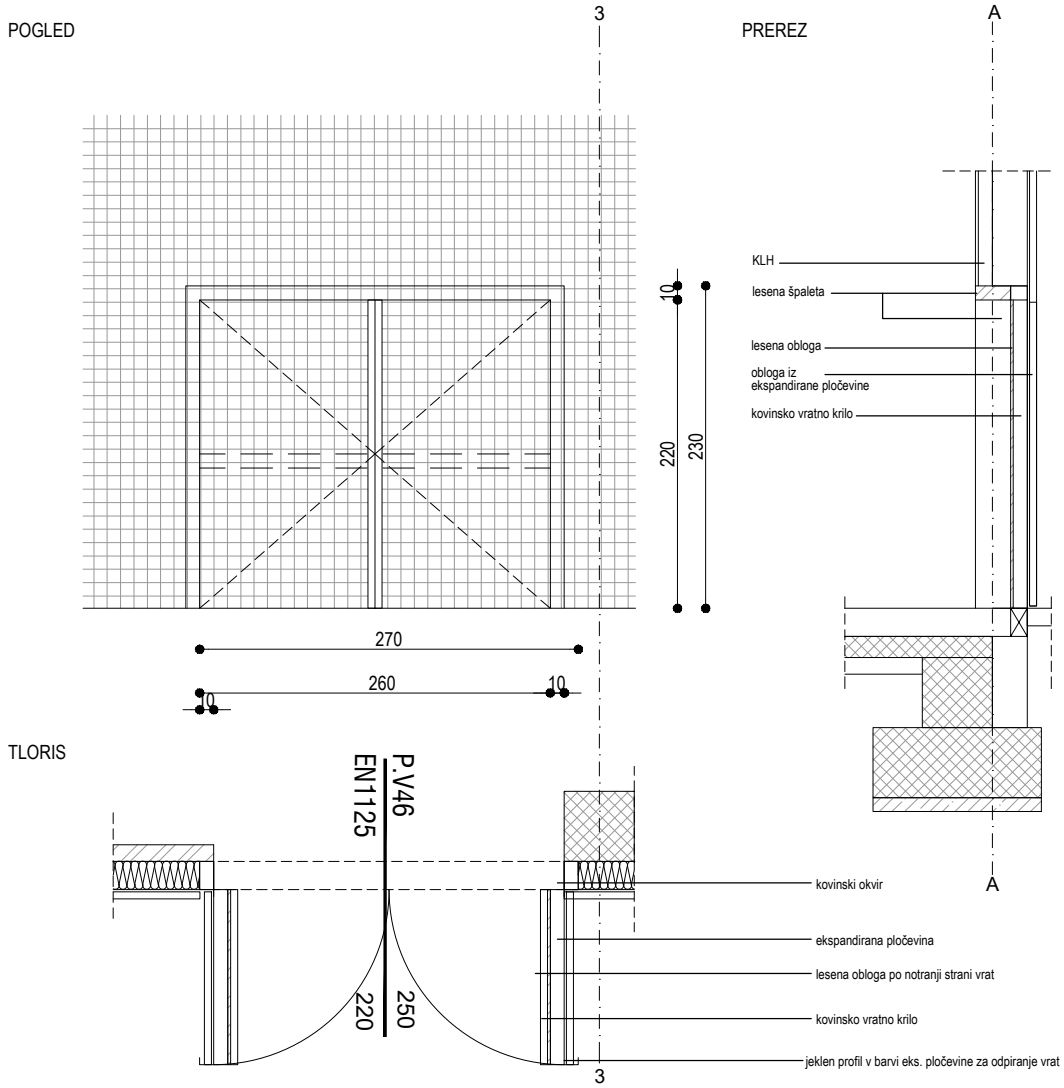

opis:	fasadna dvokrilna kov.vrata z les.oblogo notr.str. in z oblogo iz eks.pločevine iz zun.str. s špaleto	kontrola dostopa:	NE
toplotna izolativnost:	U skupni 0.9W/m2K	evakuac. funkcija:	EN1125, samozapiralo, panik odrivnik
zvočna izolativnost:	29dB	varnostni razred:	WK3
požarna zahteva:	–	vgradnja:	KLH stena in AB steber
okvir:	kovinski okvir s prekinjenim toplotnim mostom	krilo:	kovinsko, notranja stran lesena obloga, zunanja ekspandirana pločevina
barva:	kovinski podboj bele barve (RAL 9016) vratno krilo iz notr. strani, iz zunanje ekspandirana pločevina (izgled kot fasada–eloksiran alu natur), vrata v isti liniji in izgledu kot obloga fasade		
ročaj:	ročaj FSB 77 7980, nerjaveče jeklo, ročaj na zunanji stran je L profil iz brušene nerjaveče pločevine		
tečaj:	prilagojen teži vrat in pogostosti odpiranja (šola)		
samozapiralo:	skrito samozapiralo (z redoslednikom zapiranja EN1158)		
ključavnica:	DA, sistemski ključ		

PLAN B

plan b d.o.o.
arhitekturni biro
Gregorčičeva 21/b
2000 Maribor, slo

tel.: +386 (0)2 25 01 956
fax.: +386 (0)2 25 01 957
email: info@planb.si
url: www.planb.si

naročnik	RS, Ministrstvo za izobraževanje, znanost in šport, Masarykova 16, 1000 Ljubljana
investitor	RS, Ministrstvo za izobraževanje, znanost in šport, Masarykova 16, 1000 Ljubljana
objekt	ŠOLSKI CENTER SLOVENJ GRADEC RUŠITEV IN NOVA GRADNJA
načrt	SHEME NOTRANJIH IN ZUNANJIH VRAT

odg. vodja projekta	UROŠ RAZPET univ. dipl. inž. arh. IZS A–1028	št. projekta	1403	merilo	1:50	kraj/datum	Lj., april 2017
odg. projektant	UROŠ RAZPET univ. dipl. inž. arh. IZS A–1028	projekt	PZI	podpis/datum		št. lista	P / 46

SHEME NOTRANJIH IN ZUNANJIH VRAT	dimenzije	zahteve	kosov	POZ	P.V47
	130x230	/	1		

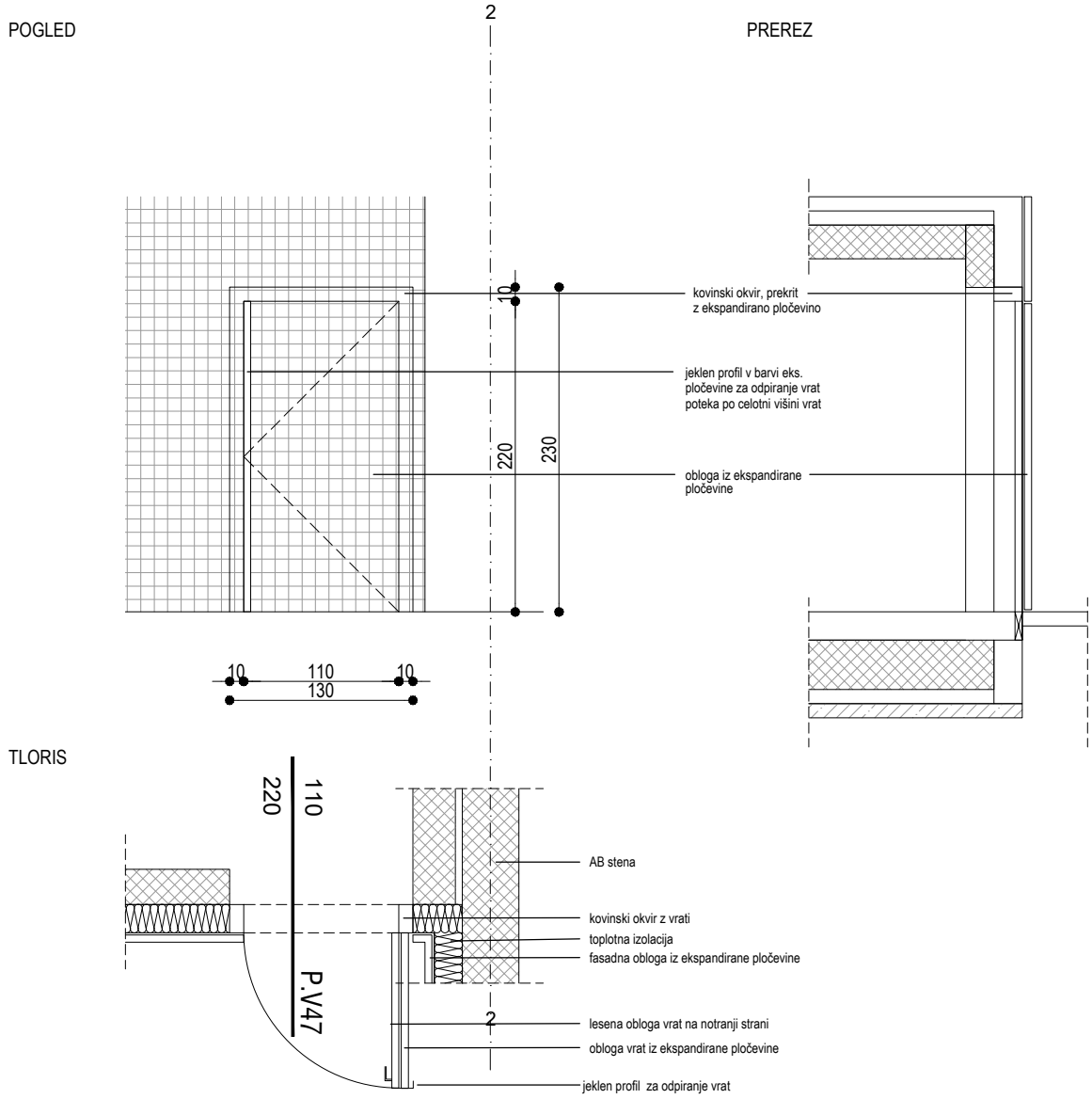

opis:	fasadna enokrilna kov.vrata z les.oblogo notr.str. in z oblogo iz eks.pločevine iz zun.str. s špaleto	kontrola dostopa:	NE
toplotna izolativnost:	U skupni 0.9W/m2K	evakuac. funkcija:	–
zvočna izolativnost:	29dB	varnostni razred:	WK3
požarna zahteva:	–	vgradnja:	AB stena
okvir:	kovinski okvir s prekinjenim toplotnim mostom	krilo:	kovinsko, notranja stran lesena obloga, zunanja ekspandirana pločevina
barva:	kovinski podboj bele barve (RAL 9016) vratno krilo iz notr. strani, iz zunanje ekspandirana pločevina (izgled kot fasada–eloksiran alu natur), vrata v isti liniji in izgledu kot obloga fasade		
ročaj:	ročaj FSB 1076, nerjaveče jeklo, ročaj na zunanji stran je L profil iz brušene nerjaveče pločevine		
tečaj:	prilagojen teži vrat in pogostosti odpiranja (šola)		
samozapiralo:	skrito samozapiralo		
ključavnica:	DA, sistemski ključ		

PLAN B

plan b d.o.o.
arhitekturni biro
Gregorčičeva 21/b
2000 Maribor, slo

tel.: +386 (0)2 25 01 956
fax.: +386 (0)2 25 01 957
email: info@planb.si
url: www.planb.si

naročnik	RS, Ministrstvo za izobraževanje, znanost in šport, Masarykova 16, 1000 Ljubljana			
investitor	RS, Ministrstvo za izobraževanje, znanost in šport, Masarykova 16, 1000 Ljubljana			
objekt	ŠOLSKI CENTER SLOVENJ GRADEC RUŠITEV IN NOVA GRADNJA	načrt	SHEME NOTRANJIH IN ZUNANJIH VRAT	
odg. vodja projekta	UROŠ RAZPET univ. dipl. inž. arh. IZS A–1028	št. projekta 1403	merilo 1:50	kraj/datum Lj., april 2017
odg. projektant	UROŠ RAZPET univ. dipl. inž. arh. IZS A–1028	projekt PZI	podpis/datum	št. lista P / 47

SHEME NOTRANJIH IN ZUNANJIH VRAT	dimenzije	zahteve	kosov	POZ	P.V48
	220x230	/	1		

POGLED

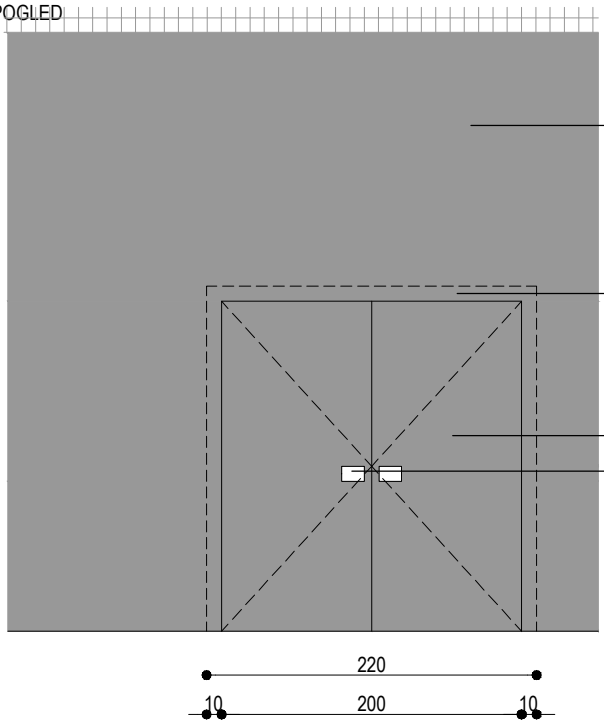

PREREZ

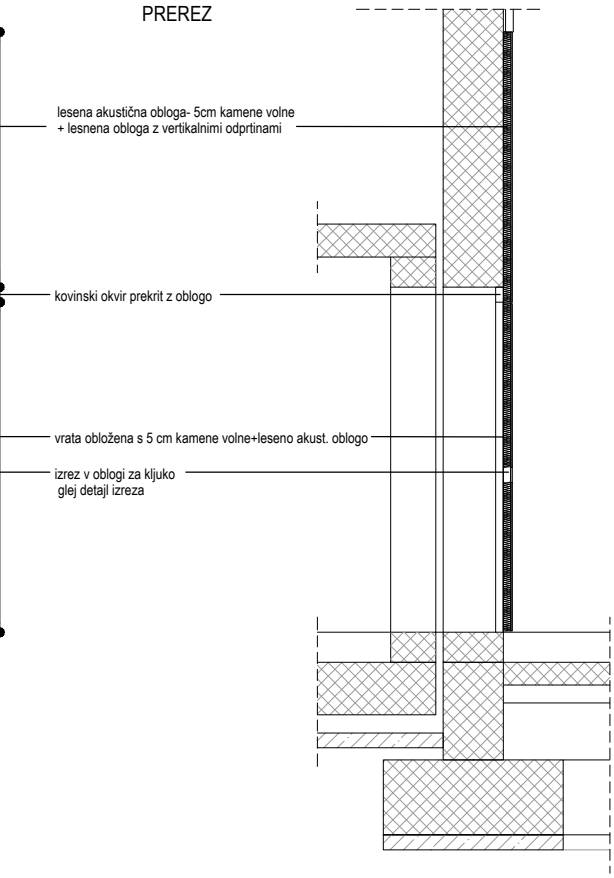

TLORIS

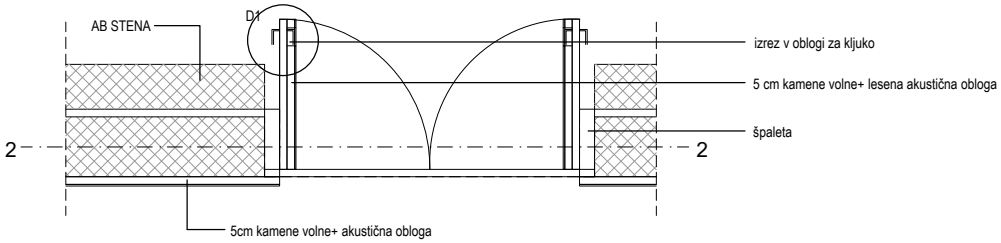

opis:	notranja dvokrilna kov. vrata z akustično oblogo v kovinskem okvirjem s špaleto	kontrola dostopa:	NE
toplotna izolativnost:	–	evakuac. funkcija:	–
zvočna izolativnost:	–	varnostni razred:	–
požarna zahteva:	–	vgradnja:	AB stena
okvir:	jeklen profil, kot npr. deržič KD.SM prekrit z akustično oblogo	krilo:	kovinsko na kov. okvirju, ena fronta z akustično oblogo
barva:	kovinski podboj s špaleto barvan v belo barvo (RAL 9016), vratno krilo barvana v belo barvo (RAL 9016) proti telovdanici je fronta vrat obložnena z leseno akustično oblogo z vertikalnimi odprtinami		
ročaj:	ročaj FSB 1076, nerjaveče jeklo, s strani telovadnice odprtina za kljuko (efekt poglobljene kljuke)		
tečaj:	prilagojen teži vrat in pogostosti odpiranja (šola)		
samozapiralo:	–		
ključavnica:	DA, sistemski ključ	stoper kot npr. FSB 38 3881	

PLAN B

plan b d.o.o.
arhitekturni biro
Gregorčičeva 21/b
2000 Maribor, slo

tel.: +386 (0)2 25 01 956
fax.: +386 (0)2 25 01 957
email: info@planb.si
url: www.planb.si

naročnik	RS, Ministrstvo za izobraževanje, znanost in šport, Masarykova 16, 1000 Ljubljana
investitor	RS, Ministrstvo za izobraževanje, znanost in šport, Masarykova 16, 1000 Ljubljana

objekt: ŠOLSKI CENTER SLOVENJ GRADEC

RUŠITEV IN NOVA GRADNJA

načrt: SHEME NOTRANJIH IN ZUNANJIH VRAT

odg. vodja projekta	UROŠ RAZPET univ. dipl. inž. arh. IZS A–1028	št. projekta	1403	merilo 1:50	kraj/datum Lj., april 2017
odg. projektant	UROŠ RAZPET univ. dipl. inž. arh. IZS A–1028	projekt	PZI	podpis/datum	št. lista P / 48

SHEME NOTRANJIH IN ZUNANJIH VRAT	dimenzije	zahteve	kosov	POZ	1N.V2
	200x220	/	1		

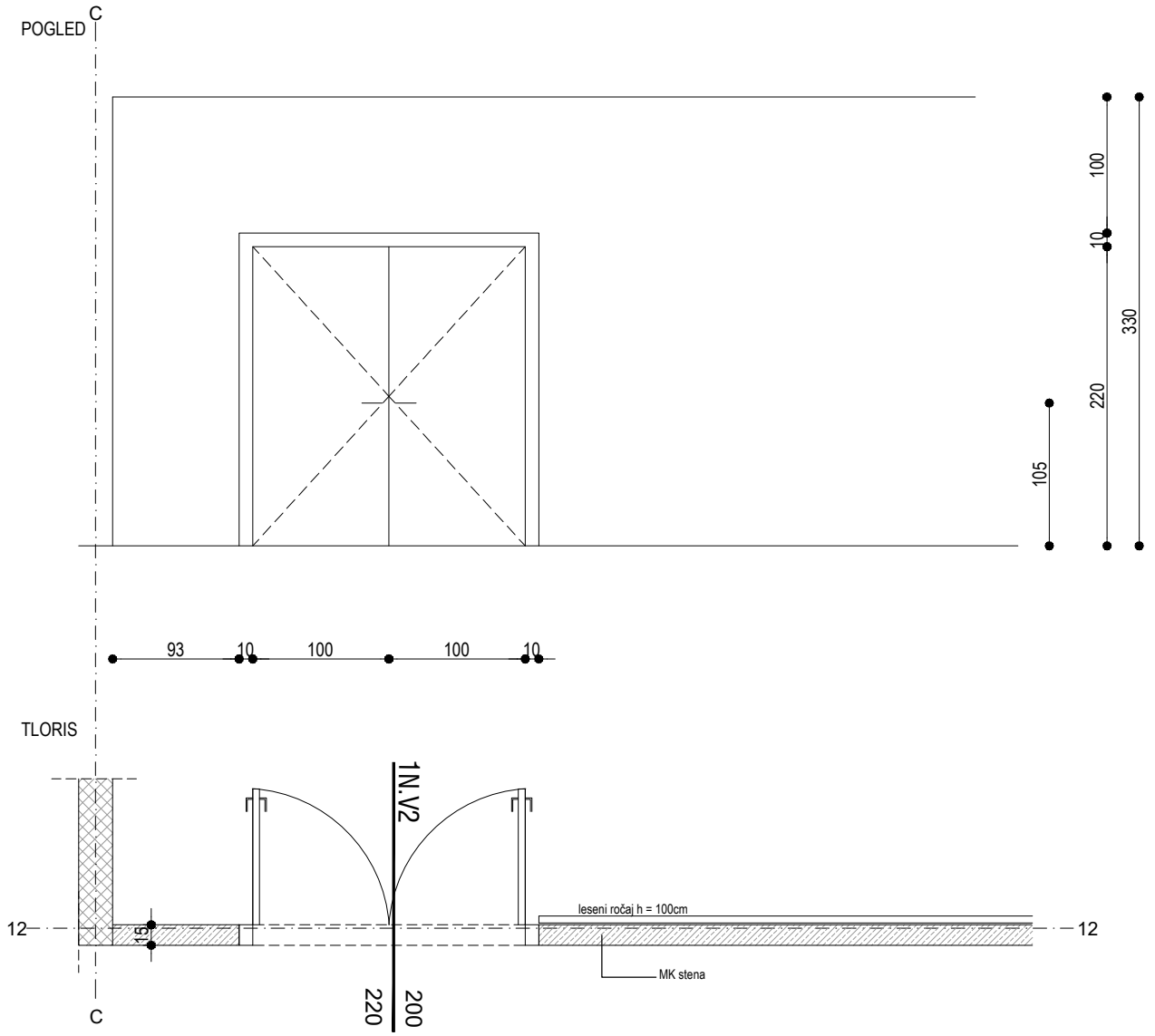

opis:	notr.dvokrilna lesena vrata na kov.okvirju s špaleto	kontrola dostopa:	NE
toplotna izolativnost:	–	evakuac. funkcija:	–
zvočna izolativnost:	35dB	varnostni razred:	–
požarna zahteva:	–	vgradnja:	MK stena
okvir:	jeklen profil, kot npr. deržič KD.SM	krilo:	leseno hrastov furnir– vertikalna smer letnic
barva:	kovinski podboj s špaleto barvan v belo barvo (RAL 9016), vratno krilo hrastov furnir– vertikalna smer letnic		
ročaj:	ročaj kot npr. FSB 1076, nerjaveče jeklo		
tečaj:	prilagojen teži vrat in pogostosti odpiranja (šola)		
samozapiralo:	skrito samozapiralo, možnost stalno odprtih vrat		
ključavnica:	DA, sistemski ključ	stoper kot npr. FSB 38 3881	

PLAN B

plan b d.o.o.
arhitekturni biro
Gregorčičeva 21/b
2000 Maribor, slo

tel.: +386 (0)2 25 01 956
fax.: +386 (0)2 25 01 957
email: info@planb.si
url: www.planb.si

naročnik	RS, Ministrstvo za izobraževanje, znanost in šport, Masarykova 16, 1000 Ljubljana
investitor	RS, Ministrstvo za izobraževanje, znanost in šport, Masarykova 16, 1000 Ljubljana
objekt	ŠOLSKI CENTER SLOVENJ GRADEC RUŠITEV IN NOVA GRADNJA
načrt	SHEME NOTRANJIH IN ZUNANJIH VRAT

odg. vodja projekta	UROŠ RAZPET univ. dipl. inž. arh. IZS A–1028	št. projekta 1403	merilo 1:50	kraj/datum	Lj., april 2017
odg. projektant	UROŠ RAZPET univ. dipl. inž. arh. IZS A–1028	projekt PZI	podpis/datum	št. lista	1 / 2

SHEME NOTRANJIH IN ZUNANJIH VRAT	dimenzije	zahteve	kosov	POZ	1N.V3
	200x220	/	1		

POGLED

PREREZ

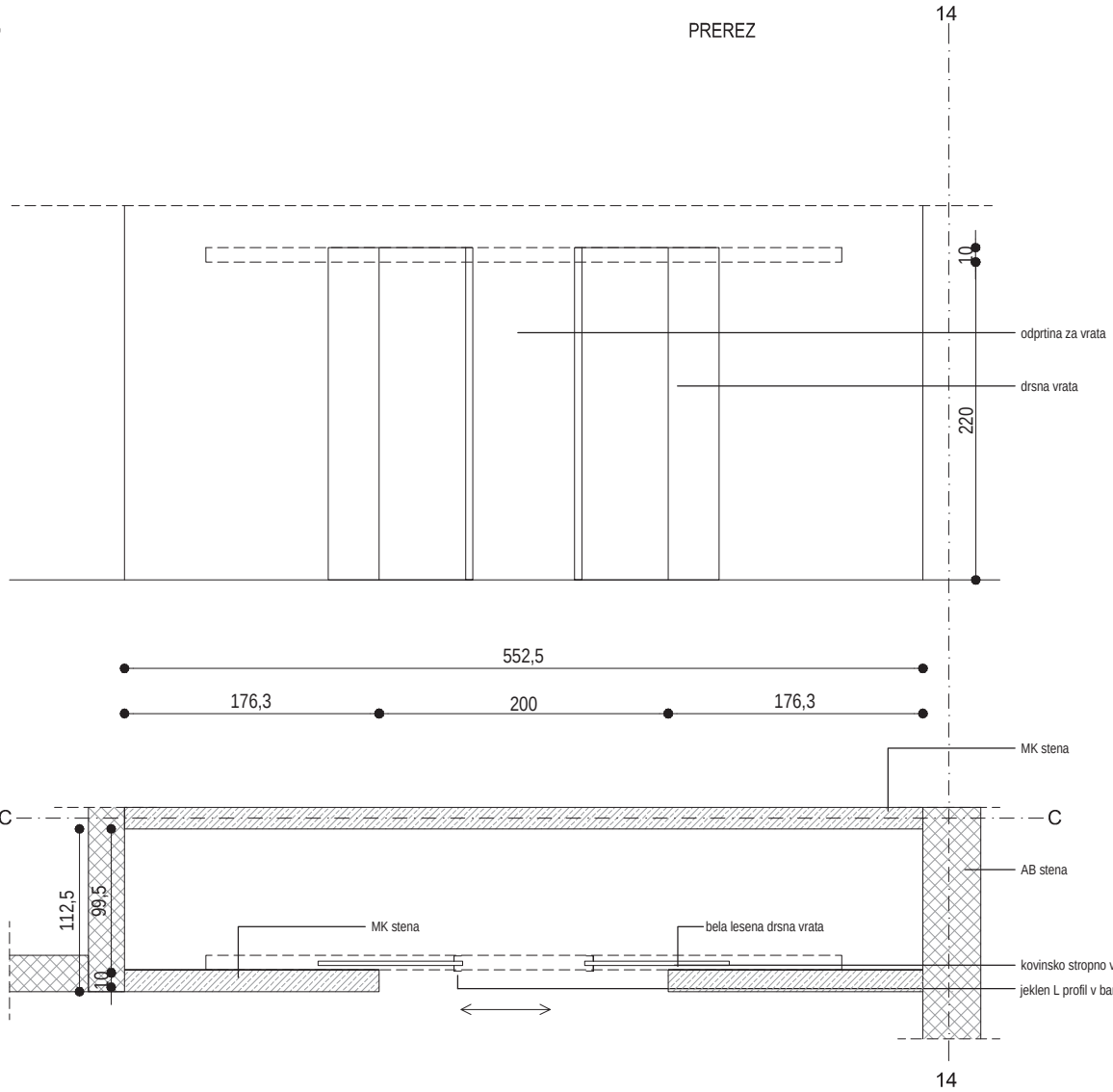

TLORIS

opis:	notranja lesena dvodelna drsna vrata	kontrola dostopa:	NE
toplotna izolativnost:	–	evakuac. funkcija:	–
zvočna izolativnost:	–	varnostni razred:	–
požarna zahteva:	–	vgradnja:	MK stena
okvir:	–	krilo:	leseno, barvano v RAL 9016
barva:	vrata, maska vodila in ročaj za odpiranje vrat barvana v RAL 9016		
ročaj:	jeklen L profil barvan v RAL 9016		
tečaj:	prilagojen teži vrat in pogostosti odpiranja (šola)		
samozapiralo:	–		
ključavnica:	DA, sistemski ključ		

PLAN B

plan b d.o.o.
arhitekturni biro
Gregorčičeva 21/b
2000 Maribor, slo

tel.: +386 (0)2 25 01 956
fax.: +386 (0)2 25 01 957
email: info@planb.si
url: www.planb.si

naročnik	RS, Ministrstvo za izobraževanje, znanost in šport, Masarykova 16, 1000 Ljubljana			
investitor	RS, Ministrstvo za izobraževanje, znanost in šport, Masarykova 16, 1000 Ljubljana			
objekt	ŠOLSKI CENTER SLOVENJ GRADEC RUŠITEV IN NOVA GRADNJA	načrt	SHEME NOTRANJIH IN ZUNANJIH VRAT	
odg. vodja projekta	UROŠ RAZPET univ. dipl. inž. arh. IZS A–1028	št. projekta 1403	merilo 1:50	kraj/datum Lj., april 2017
odg. projektant	UROŠ RAZPET univ. dipl. inž. arh. IZS A–1028	projekt PZI	podpis/datum	št. lista 1 / 3

SHEME NOTRANJIH IN ZUNANJIH VRAT	dimenzije	zahteve	kosov	POZ	1N.V4
	110x230	/	1		

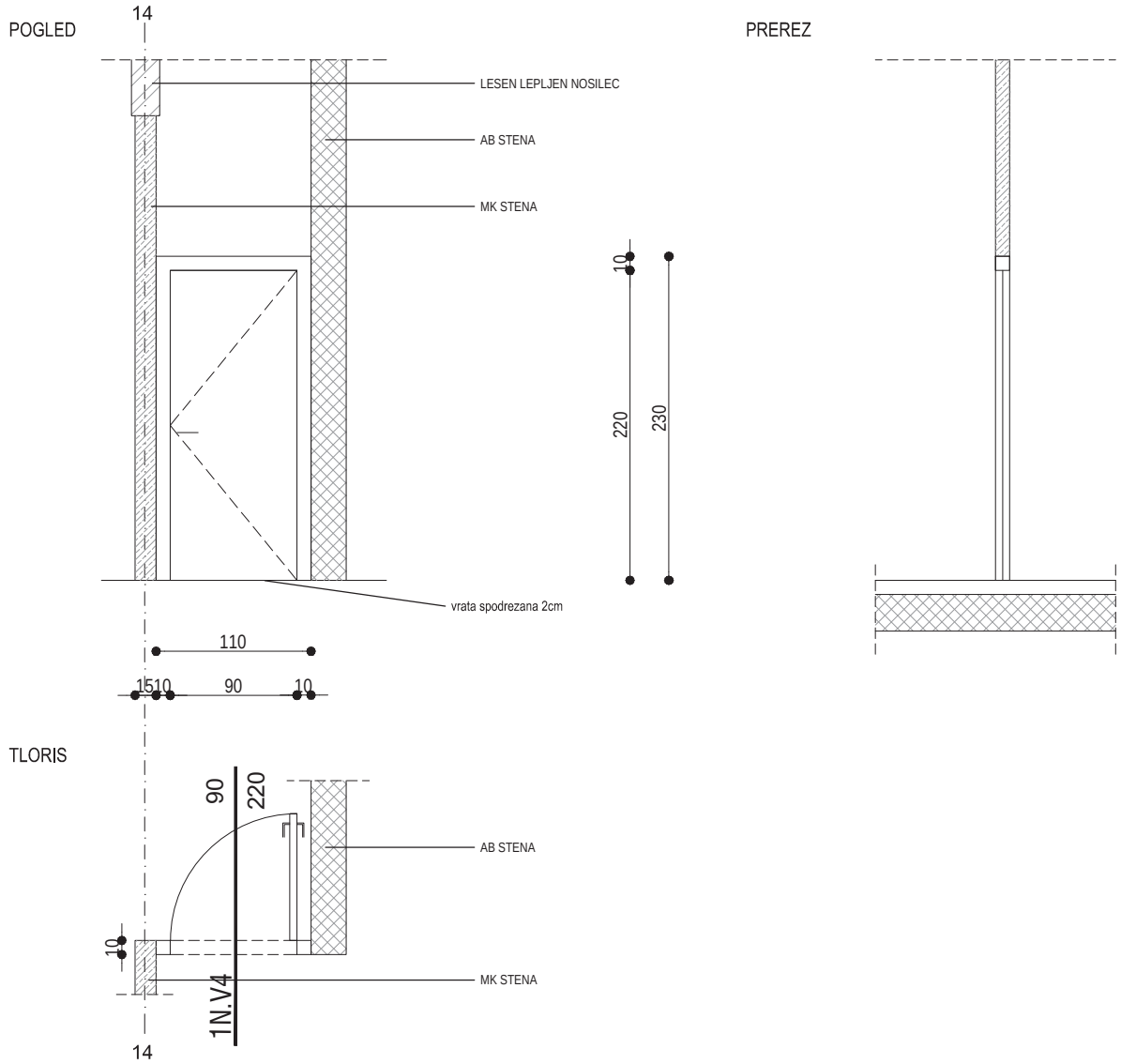

opis:	notr.enokrilna lesena vrata na kov.okvirju s špaleto	kontrola dostopa:	NE
toplotna izolativnost:	–	evakuac. funkcija:	–
zvočna izolativnost:	35dB	varnostni razred:	–
požarna zahteva:	–	vgradnja:	mavčno–kartonska stena+ojačitev za vgradnjo vrat AB stena
okvir:	jeklen profil, kot npr. deržič KD.SM	krilo:	leseno, barvano v RAL 9016
barva:	kovinski podboj s špaleto barvan v belo barvo (RAL 9016), vratno krilo leseno, barvano v RAL 9016		
ročaj:	ročaj FSB 1076, nerjaveče jeklo		
tečaj:	prilagojen teži vrat in pogostosti odpiranja (šola)		
samozapiralo:	skrito samozapiralo		
ključavnica:	DA, sistemski ključ	stoper kot npr. FSB 38 3881	

PLAN B

plan b d.o.o.
arhitekturni biro
Gregorčičeva 21/b
2000 Maribor, slo

tel.: +386 (0)2 25 01 956
fax.: +386 (0)2 25 01 957
email: info@planb.si
url: www.planb.si

naročnik	RS, Ministrstvo za izobraževanje, znanost in šport, Masarykova 16, 1000 Ljubljana
investitor	RS, Ministrstvo za izobraževanje, znanost in šport, Masarykova 16, 1000 Ljubljana
objekt	ŠOLSKI CENTER SLOVENJ GRADEC RUŠITEV IN NOVA GRADNJA
načrt	SHEME NOTRANJIH IN ZUNANJIH VRAT

odg. vodja projekta	UROŠ RAZPET univ. dipl. inž. arh. IZS A–1028	št. projekta 1403	merilo 1:50	kraj/datum	Lj., april 2017
odg. projektant	UROŠ RAZPET univ. dipl. inž. arh. IZS A–1028	projekt PZI	podpis/datum	št. lista	1 / 4

SHEME NOTRANJIH IN ZUNANJIH VRAT	dimenzije	zahteve	kosov	POZ	1N.V5
	135x220	/	1		

POGLED

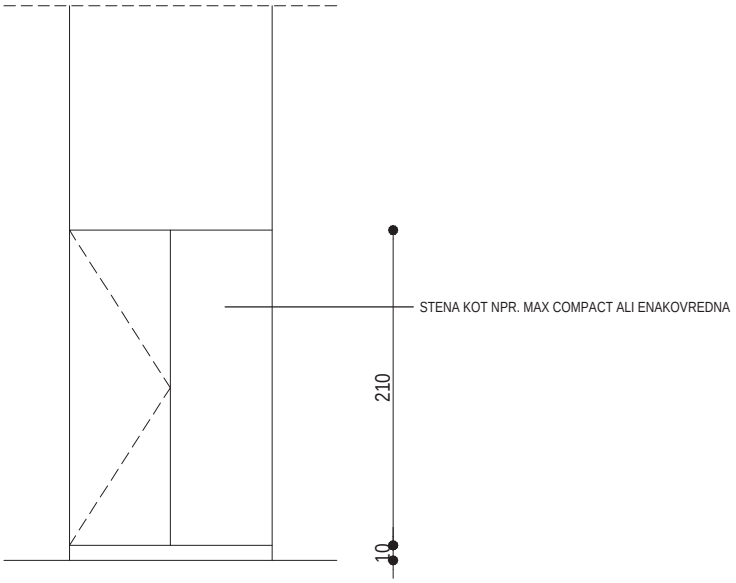

PREREZ

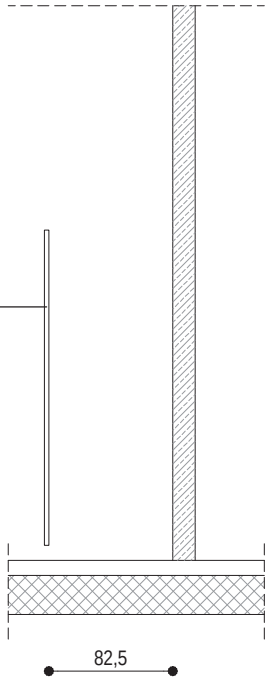

TLORIS

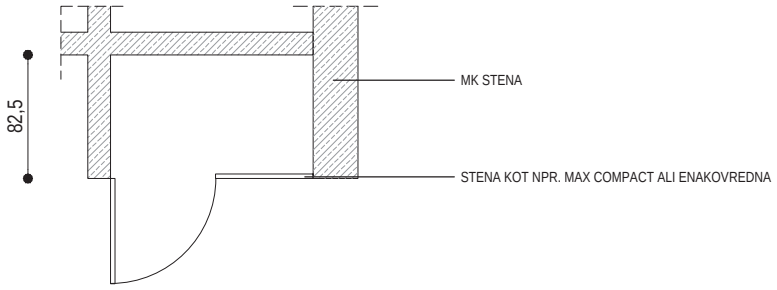

opis:	sanitarne stene iz kompaktnih plošč z vrati	kontrola dostopa:	NE
toplotna izolativnost:	–	evakuac. funkcija:	–
zvočna izolativnost:	–	varnostni razred:	–
požarna zahteva:	–	vgradnja:	mavčno–kartonska stena+ojačitev za vgradnjo
okvir:	brez okvirja; sistemska pritrditev	krilo:	kompaktne plošče, kot npr. MAX COMPACT
barva:	bela RAL 9016		
ročaj:	ročaj (sistemska rešitev) nerjaveče jeklo		
tečaj:	okovje nerjaveče jeklo, sistemska rešitev drsnih vrat		
samozapiralo:	–		
ključavnica:	DA, sistemska rešitev zapirala		

PLAN B

plan b d.o.o.
arhitekturni biro
Gregorčičeva 21/b
2000 Maribor, slo

tel.: +386 (0)2 25 01 956
fax.: +386 (0)2 25 01 957
email: info@planb.si
url: www.planb.si

naročnik	RS, Ministrstvo za izobraževanje, znanost in šport, Masarykova 16, 1000 Ljubljana			
investitor	RS, Ministrstvo za izobraževanje, znanost in šport, Masarykova 16, 1000 Ljubljana			
objekt	ŠOLSKI CENTER SLOVENJ GRADEC RUŠITEV IN NOVA GRADNJA	načrt	SHEME NOTRANJIH IN ZUNANJIH VRAT	
odg. vodja projekta	UROŠ RAZPET univ. dipl. inž. arh. IZS A–1028	št. projekta 1403	merilo 1:50	kraj/datum Lj., april 2017
odg. projektant	UROŠ RAZPET univ. dipl. inž. arh. IZS A–1028	projekt PZI	podpis/datum	št. lista 1 / 5

SHEME NOTRANJIH IN ZUNANJIH VRAT	dimenzije	zahteve	kosov	POZ	1N.V6
	135x220	/	1		

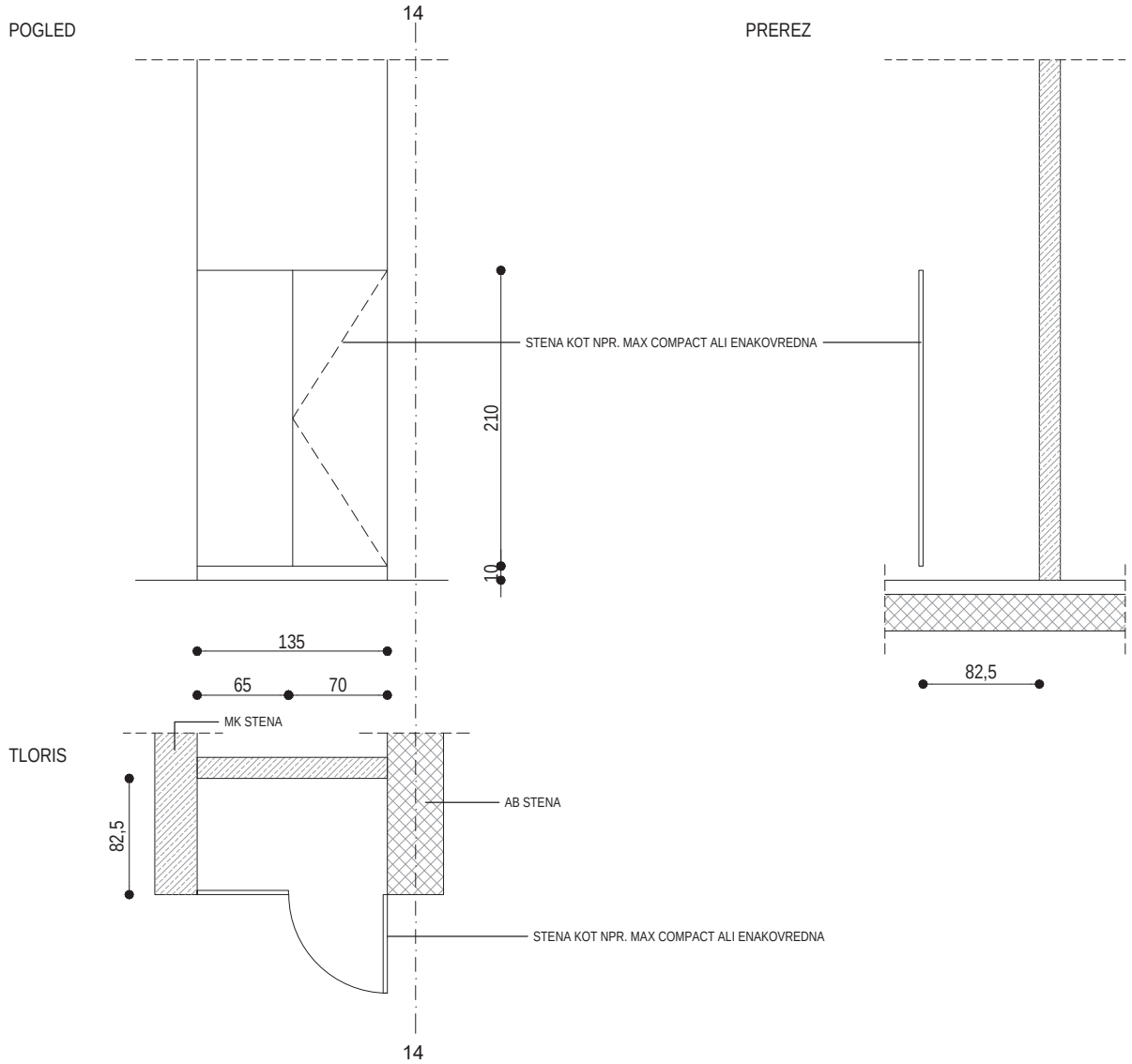

opis:	sanitarne stene iz kompaktnih plošč z vrati	kontrola dostopa:	NE
toplotna izolativnost:	–	evakuac. funkcija:	–
zvočna izolativnost:	–	varnostni razred:	–
požarna zahteva:	–	vgradnja:	mavčno–kartonska stena+ojačitev za vgradnjo AB stena
okvir:	brez okvirja; sistemska pritrditev	krilo:	kompaktne plošče, kot npr. MAX COMPACT
barva:	bela RAL 9016		
ročaj:	ročaj (sistemska rešitev) nerjaveče jeklo		
tečaj:	okovje nerjaveče jeklo, sistemska rešitev drsnih vrat		
samozapiralo:	–		
ključavnica:	DA, sistemska rešitev zapirala		

PLAN B

plan b d.o.o.
arhitekturni biro
Gregorčičeva 21/b
2000 Maribor, slo

tel.: +386 (0)2 25 01 956
fax.: +386 (0)2 25 01 957
email: info@planb.si
url: www.planb.si

naročnik	RS, Ministrstvo za izobraževanje, znanost in šport, Masarykova 16, 1000 Ljubljana			
investitor	RS, Ministrstvo za izobraževanje, znanost in šport, Masarykova 16, 1000 Ljubljana			
objekt	ŠOLSKI CENTER SLOVENJ GRADEC RUŠITEV IN NOVA GRADNJA	načrt	SHEME NOTRANJIH IN ZUNANJIH VRAT	
odg. vodja projekta	UROŠ RAZPET univ. dipl. inž. arh. IZS A–1028	št. projekta 1403	merilo 1:50	kraj/datum Lj., april 2017
odg. projektant	UROŠ RAZPET univ. dipl. inž. arh. IZS A–1028	projekt PZI	podpis/datum	št. lista 1 / 6

SHEME NOTRANJIH IN ZUNANJIH VRAT	dimenzije	zahteve	kosov	POZ	1N.V7
	110x230	/	1		

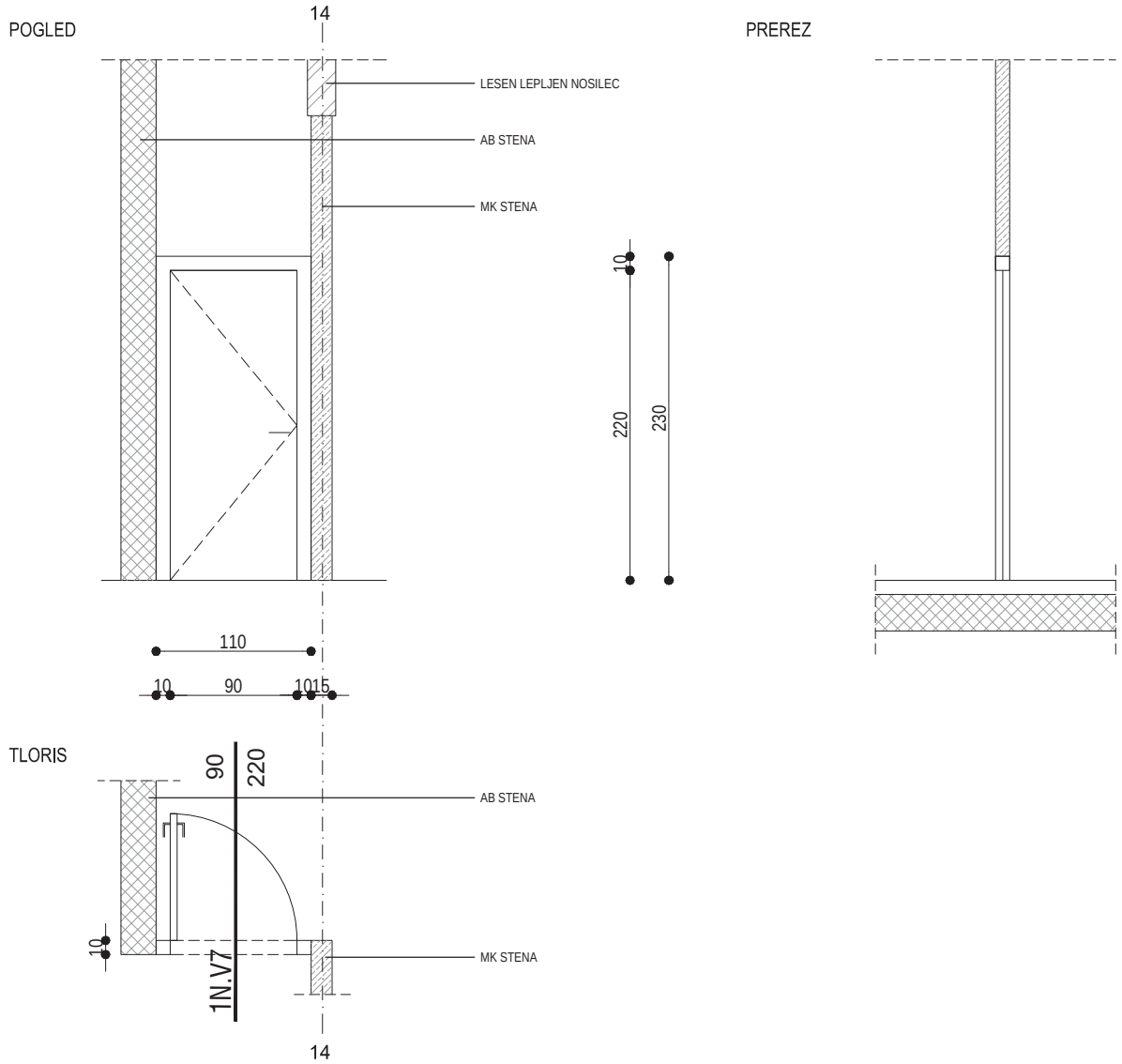

opis:	notr.enokrilna lesena vrata na kov.okvirju s špaleto	kontrola dostopa:	NE
toplotna izolativnost:	–	evakuac. funkcija:	–
zvočna izolativnost:	35dB	varnostni razred:	–
požarna zahteva:	–	vgradnja:	mavčno–kartonska stena+ojačitev za vgradnjo vrat AB stena
okvir:	jeklen profil, kot npr. deržič KD.SM	krilo:	leseno, barvano v RAL 9016
barva:	kovinski podboj s špaleto barvan v belo barvo (RAL 9016), vratno krilo leseno, barvano v RAL 9016		
ročaj:	ročaj FSB 1076, nerjaveče jeklo		
tečaj:	prilagojen teži vrat in pogostosti odpiranja (šola)		
samozapiralo:	skrito samozapiralo		
ključavnica:	DA, sistemski ključ	stoper kot npr. FSB 38 3881	

PLAN B

plan b d.o.o.
arhitekturni biro
Gregorčičeva 21/b
2000 Maribor, slo

tel.: +386 (0)2 25 01 956
fax.: +386 (0)2 25 01 957
email: info@planb.si
url: www.planb.si

naročnik	RS, Ministrstvo za izobraževanje, znanost in šport, Masarykova 16, 1000 Ljubljana
investitor	RS, Ministrstvo za izobraževanje, znanost in šport, Masarykova 16, 1000 Ljubljana
objekt	ŠOLSKI CENTER SLOVENJ GRADEC RUŠITEV IN NOVA GRADNJA
načrt	SHEME NOTRANJIH IN ZUNANJIH VRAT

odg. vodja projekta	UROŠ RAZPET univ. dipl. inž. arh. IZS A–1028	št. projekta 1403	merilo 1:50	kraj/datum Lj., april 2017
odg. projektant	UROŠ RAZPET univ. dipl. inž. arh. IZS A–1028	projekt PZI	podpis/datum	št. lista 1 / 7

SHEME NOTRANJIH IN ZUNANJIH VRAT	dimenzije	zahteve	kosov	POZ	1N.V8
	135x220	/	1		

POGLED

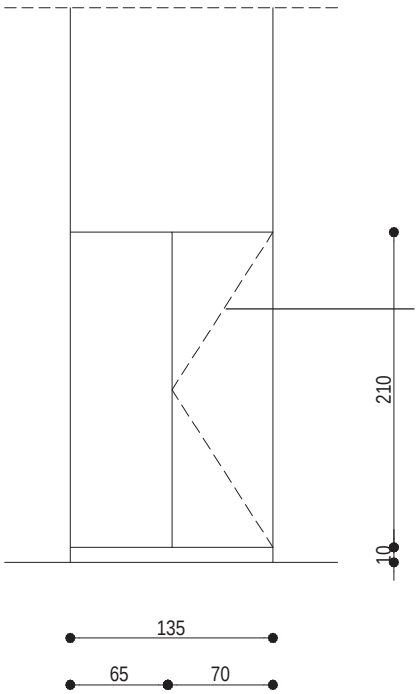

PREREZ

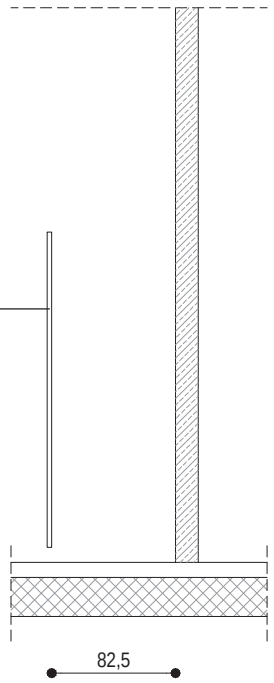

TLORIS

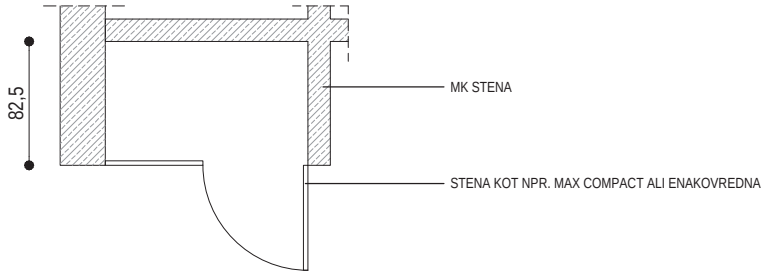

opis:	sanitarne stene iz kompaktnih plošč z vrati	kontrola dostopa:	NE
toplotna izolativnost:	–	evakuac. funkcija:	–
zvočna izolativnost:	–	varnostni razred:	–
požarna zahteva:	–	vgradnja:	mavčno–kartonska stena+ojačitev za vgradnjo
okvir:	brez okvirja; sistemska pritrditev	krilo:	kompaktne plošče, kot npr. MAX COMPACT
barva:	bela RAL 9016		
ročaj:	ročaj (sistemska rešitev) nerjaveče jeklo		
tečaj:	okovje nerjaveče jeklo, sistemska rešitev drsnih vrat		
samozapiralo:	–		
ključavnica:	DA, sistemska rešitev zapirala		

PLAN B

plan b d.o.o.
arhitekturni biro
Gregorčičeva 21/b
2000 Maribor, slo

tel.: +386 (0)2 25 01 956
fax.: +386 (0)2 25 01 957
email: info@planb.si
url: www.planb.si

naročnik	RS, Ministrstvo za izobraževanje, znanost in šport, Masarykova 16, 1000 Ljubljana			
investitor	RS, Ministrstvo za izobraževanje, znanost in šport, Masarykova 16, 1000 Ljubljana			
objekt	ŠOLSKI CENTER SLOVENJ GRADEC RUŠITEV IN NOVA GRADNJA	načrt	SHEME NOTRANJIH IN ZUNANJIH VRAT	
odg. vodja projekta	UROŠ RAZPET univ. dipl. inž. arh. IZS A–1028	št. projekta 1403	merilo 1:50	kraj/datum Lj., april 2017
odg. projektant	UROŠ RAZPET univ. dipl. inž. arh. IZS A–1028	projekt PZI	podpis/datum	št. lista 1 / 8

SHEME NOTRANJIH IN ZUNANJIH VRAT	dimenzije	zahteve	kosov	POZ	1N.V9
	135x220	/	1		

POGLED

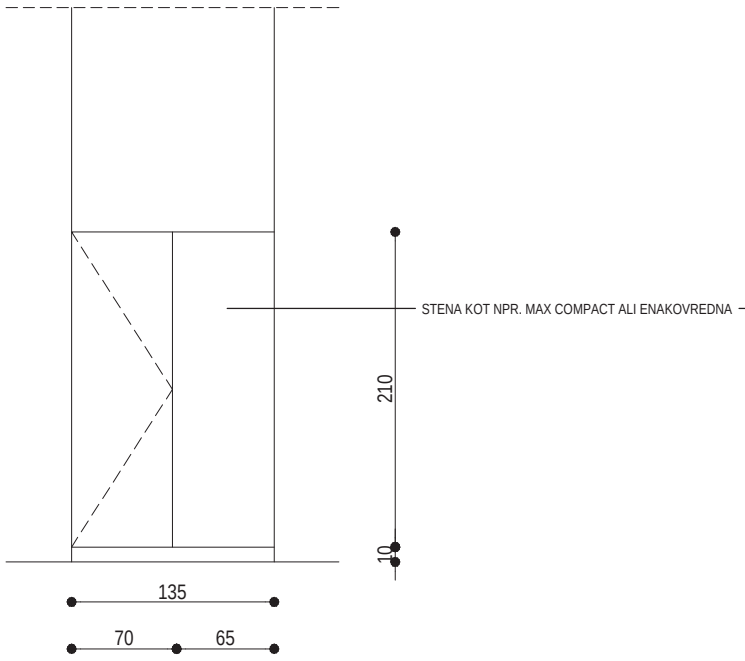

PREREZ

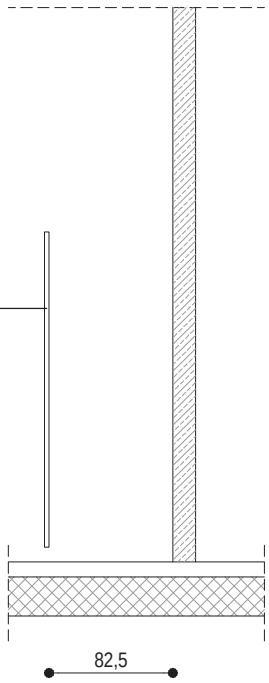

TLORIS

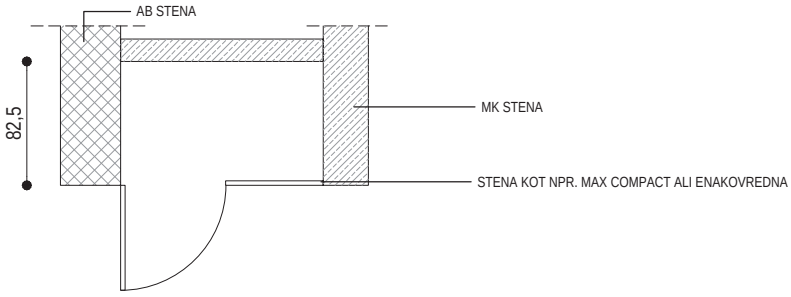

opis:	sanitarne stene iz kompaktnih plošč z vrati	kontrola dostopa:	NE
toplotna izolativnost:	–	evakuac. funkcija:	–
zvočna izolativnost:	–	varnostni razred:	–
požarna zahteva:	–	vgradnja:	mavčno–kartonska stena+ojačitev za vgradnjo AB stena
okvir:	brez okvirja; sistemska pritrditev	krilo:	kompaktne plošče, kot npr. MAX COMPACT
barva:	bela RAL 9016		
ročaj:	ročaj (sistemska rešitev) nerjaveče jeklo		
tečaj:	okovje nerjaveče jeklo, sistemska rešitev drsnih vrat		
samozapiralo:	–		
ključavnica:	DA, sistemska rešitev zapirala		

PLAN B

plan b d.o.o.
arhitekturni biro
Gregorčičeva 21/b
2000 Maribor, slo

tel.: +386 (0)2 25 01 956
fax.: +386 (0)2 25 01 957
email: info@planb.si
url: www.planb.si

naročnik	RS, Ministrstvo za izobraževanje, znanost in šport, Masarykova 16, 1000 Ljubljana			
investitor	RS, Ministrstvo za izobraževanje, znanost in šport, Masarykova 16, 1000 Ljubljana			
objekt	ŠOLSKI CENTER SLOVENJ GRADEC RUŠITEV IN NOVA GRADNJA	načrt	SHEME NOTRANJIH IN ZUNANJIH VRAT	
odg. vodja projekta	UROŠ RAZPET univ. dipl. inž. arh. IZS A–1028	št. projekta 1403	merilo 1:50	kraj/datum Lj., april 2017
odg. projektant	UROŠ RAZPET univ. dipl. inž. arh. IZS A–1028	projekt PZI	podpis/datum	št. lista 1 / 9

SHEME NOTRANJIH IN ZUNANJIH VRAT	dimenzije	zahteve	kosov	POZ	1N.V10
	110x230	/	1		

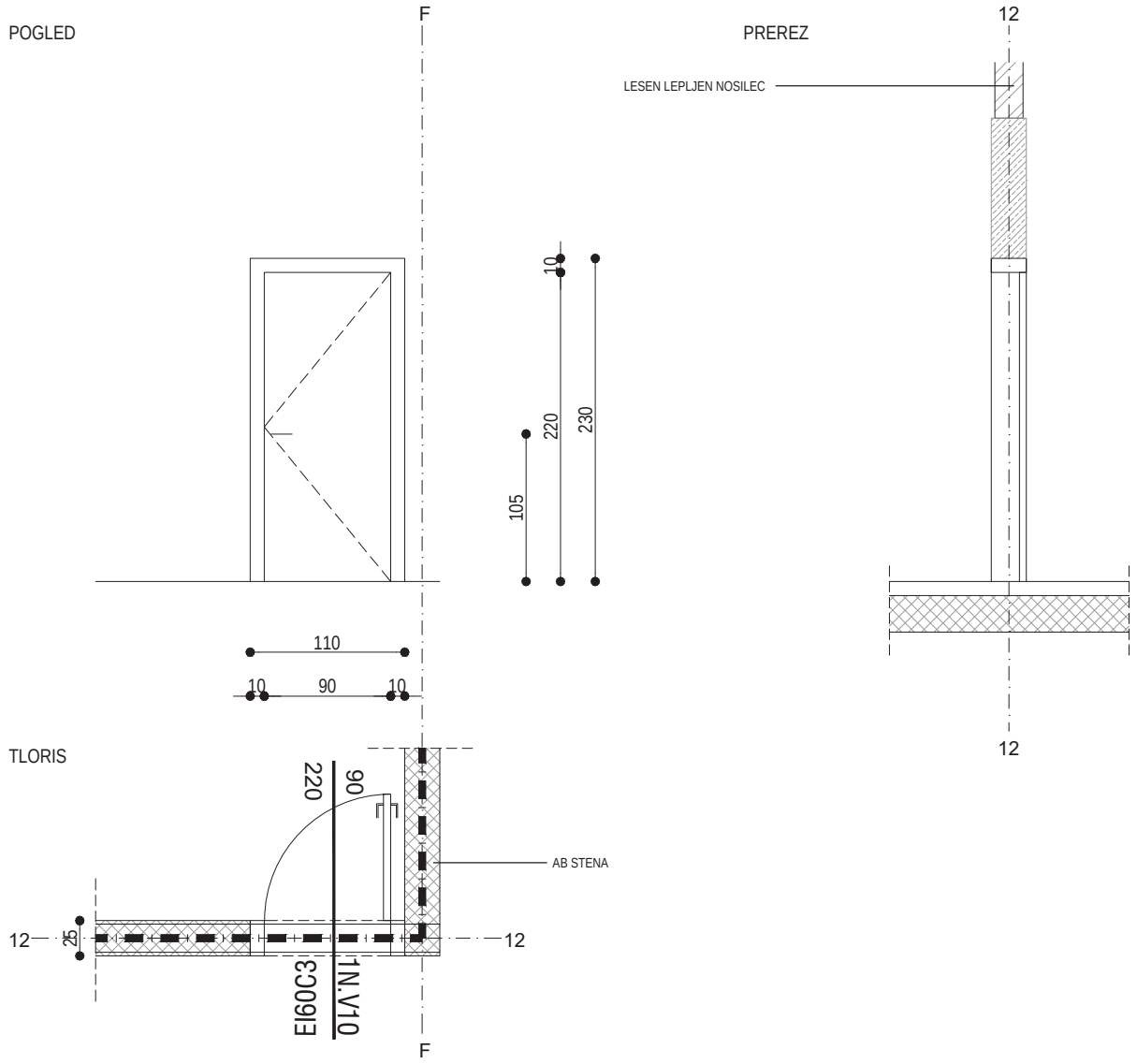

opis:	notranja enokrilna les.vrata na kov.okvirju s špaleto	kontrola dostopa:	NE
toplotna izolativnost:	–	evakuac. funkcija:	samozapiralo (EN1154)
zvočna izolativnost:	35dB	varnostni razred:	–
požarna zahteva:	EI60C3	vgradnja:	AB stena lesen lepljen nosilec
okvir:	jeklen profil, kot npr. deržič KD.SM	krilo:	leseno hrastov furnir– vertikalna smer letnic
barva:	kovinski podboj s špaleto barvan v belo barvo (RAL 9016), vratno krilo hrastov furnir– vertikalna smer letnic		
ročaj:	ročaj FSB 1076, nerjaveče jeklo		
tečaj:	prilagojen teži vrat in pogostosti odpiranja (šola)		
samozapiralo:	skrito samozapiralo		
ključavnica:	DA, sistemski ključ	stoper kot npr. FSB 38 3881	

PLAN B

plan b d.o.o.
arhitekturni biro
Gregorčičeva 21/b
2000 Maribor, slo

tel.: +386 (0)2 25 01 956
fax.: +386 (0)2 25 01 957
email: info@planb.si
url: www.planb.si

naročnik	RS, Ministrstvo za izobraževanje, znanost in šport, Masarykova 16, 1000 Ljubljana
investitor	RS, Ministrstvo za izobraževanje, znanost in šport, Masarykova 16, 1000 Ljubljana
objekt	ŠOLSKI CENTER SLOVENJ GRADEC RUŠITEV IN NOVA GRADNJA
načrt	SHEME NOTRANJIH IN ZUNANJIH VRAT

odg. vodja projekta	UROŠ RAZPET univ. dipl. inž. arh. IZS A–1028	št. projekta	1403	merilo	1:50	kraj/datum	Lj., april 2017
odg. projektant	UROŠ RAZPET univ. dipl. inž. arh. IZS A–1028	projekt	PZI	podpis/datum		št. lista	1 / 10

SHEME NOTRANJIH IN ZUNANJIH VRAT	dimenzije	zahteve	kosov	POZ	1N.V11
	110x230	/	1		

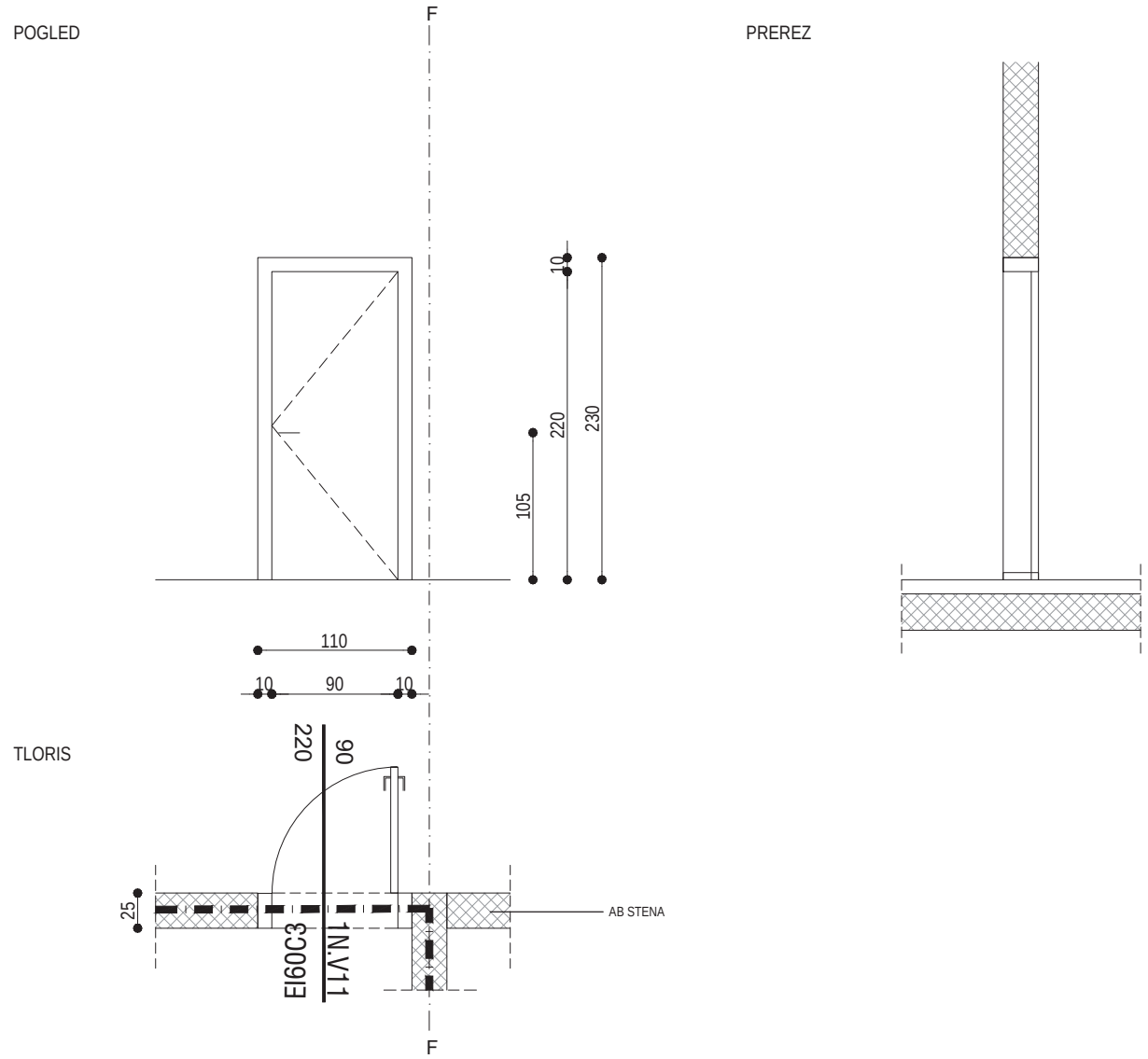

opis:	notranja enokrilna les.vrata na kov.okvirju s špaleto	kontrola dostopa:	NE
toplotna izolativnost:	–	evakuac. funkcija:	samozapiralo (EN1154)
zvočna izolativnost:	35dB	varnostni razred:	–
požarna zahteva:	EI60C3	vgradnja:	AB stena
okvir:	jeklen profil, kot npr. deržič KD.SM	krilo:	leseno hrastov furnir– vertikalna smer letnic vrata imajo prag 5cm
barva:	kovinski podboj s špaleto barvan v belo barvo (RAL 9016), vratno krilo hrastov furnir– vertikalna smer letnic		
ročaj:	ročaj FSB 1076, nerjaveče jeklo		
tečaj:	prilagojen teži vrat in pogostosti odpiranja (šola)		
samozapiralo:	skrito samozapiralo		
ključavnica:	DA, sistemski ključ	stoper kot npr. FSB 38 3881	

PLAN B

plan b d.o.o.
arhitekturni biro
Gregorčičeva 21/b
2000 Maribor, slo

tel.: +386 (0)2 25 01 956
fax.: +386 (0)2 25 01 957
email: info@planb.si
url: www.planb.si

naročnik	RS, Ministrstvo za izobraževanje, znanost in šport, Masarykova 16, 1000 Ljubljana
investitor	RS, Ministrstvo za izobraževanje, znanost in šport, Masarykova 16, 1000 Ljubljana
objekt	ŠOLSKI CENTER SLOVENJ GRADEC RUŠITEV IN NOVA GRADNJA
načrt	SHEME NOTRANJIH IN ZUNANJIH VRAT

odg. vodja projekta	UROŠ RAZPET univ. dipl. inž. arh. IZS A–1028	št. projekta 1403	merilo 1:50	kraj/datum	Lj., april 2017
odg. projektant	UROŠ RAZPET univ. dipl. inž. arh. IZS A–1028	projekt PZI	podpis/datum	št. lista	1 / 11

SHEME NOTRANJIH IN ZUNANJIH VRAT	dimenzije	zahteve	kosov	POZ	1N.V12
	110x230	/	1		

POGLED

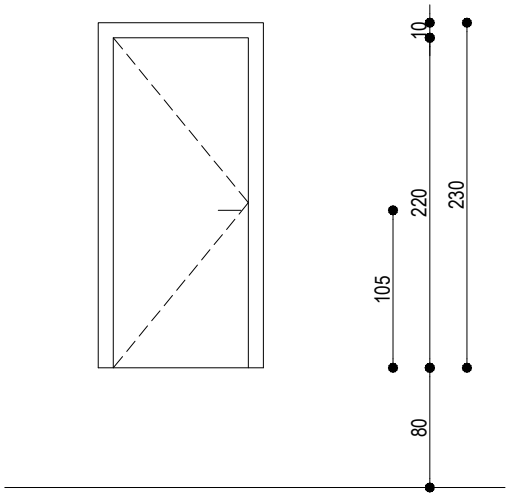

PREREZ

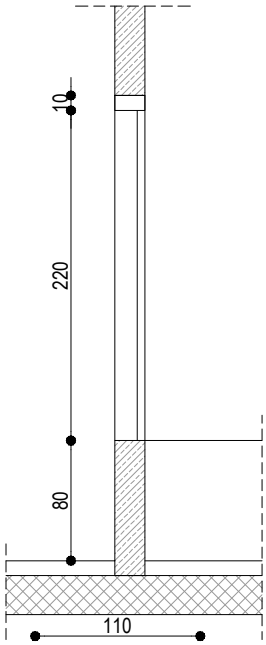

TLORIS

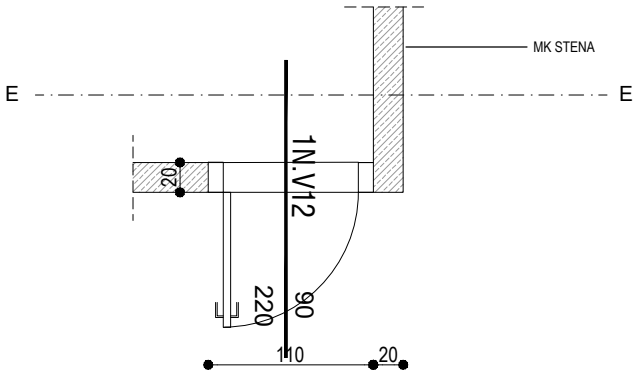

opis:	zunanja enokrilna kovinska vrata na kov.okvirju	kontrola dostopa:	NE
toplotna izolativnost:	U skupni 0.9W/m2K	evakuac. funkcija:	–
zvočna izolativnost:	29dB	varnostni razred:	WK3
požarna zahteva:	–	vgradnja:	mavčno–kartonska stena+ojačitev za vgradnjo
okvir:	jeklen profil	krilo:	kovinsko
barva:	podboj in vratno krilo prašno barvno v belo RAL 9016		
ročaj:	ročaj FSB 1076, nerjaveče jeklo		
tečaj:	prilagojen teži vrat in pogostosti odpiranja (šola)		
samozapiralo:	skrito samozapiralo		
ključavnica:	DA, sistemski ključ	stoper kot npr. FSB 38 3881	

PLAN B

plan b d.o.o.
arhitekturni biro
Gregorčičeva 21/b
2000 Maribor, slo

tel.: +386 (0)2 25 01 956
fax.: +386 (0)2 25 01 957
email: info@planb.si
url: www.planb.si

naročnik	RS, Ministrstvo za izobraževanje, znanost in šport, Masarykova 16, 1000 Ljubljana
investitor	RS, Ministrstvo za izobraževanje, znanost in šport, Masarykova 16, 1000 Ljubljana
objekt	ŠOLSKI CENTER SLOVENJ GRADEC RUŠITEV IN NOVA GRADNJA
načrt	SHEME NOTRANJIH IN ZUNANJIH VRAT

odg. vodja projekta	UROŠ RAZPET univ. dipl. inž. arh. IZS A–1028	št. projekta 1403	merilo 1:50	kraj/datum Lj., april 2017
odg. projektant	UROŠ RAZPET univ. dipl. inž. arh. IZS A–1028	projekt PZI	podpis/datum	št. lista 1 / 12

SHEME NOTRANJIH IN ZUNANJIH VRAT	dimenzije	zahteve	kosov	POZ	1N.V13
	300x200	/	1		

POGLED

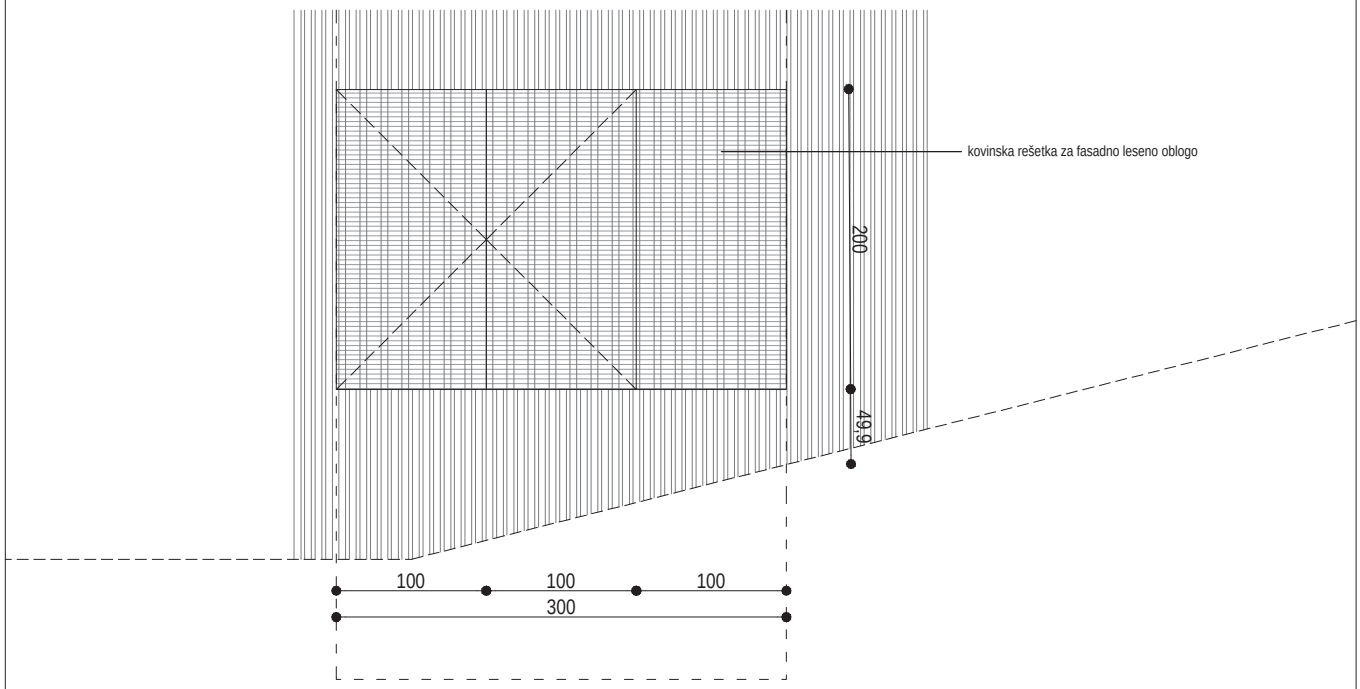

TLORIS

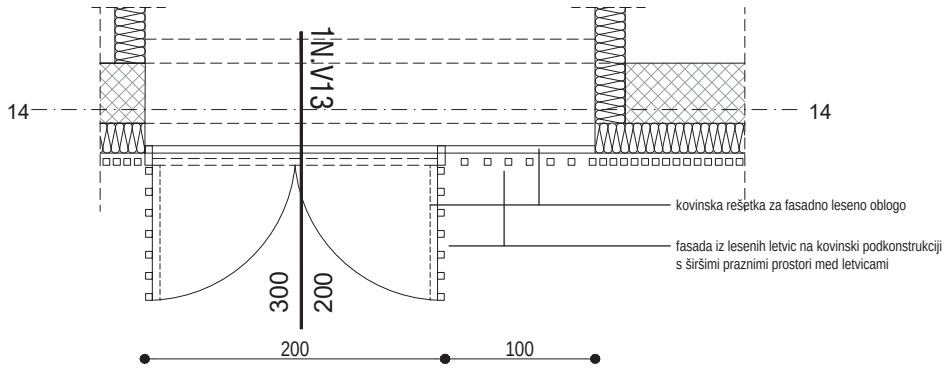

opis:	zunanja vrata iz prezračevalne rešetke v leseni fasadi s fiksnim delom	kontrola dostopa:	NE
toplotna izolativnost:	–	evakuac. funkcija:	–
zvočna izolativnost:	–	varnostni razred:	WK3
požarna zahteva:	–	vgradnja:	kovinska podkonstrukcija v fasadi, AB stena
okvir:	jeklen profil	krilo:	kovinska podkonstrukcija s prezračevalno rešetko (kot npr. Hidria AR–3) pokrita z les.letvami
barva:	kovinska podkonstrukcija s prezračevalno rešetko – vreočecinkana/natur alu, z lesenimi letvicami (smreka – izgled fasade)		
ročaj:	ročaj FSB 1076, nerjaveče jeklo, zunaj – odpiranje s ključem		
tečaj:	prilagojen teži vrat in pogostosti odpiranja (šola)		
samozapiralo:	–		
ključavnica:	DA, sistemski ključ		

PLAN B

plan b d.o.o.
arhitekturni biro
Gregorčičeva 21/b
2000 Maribor, slo

tel.: +386 (0)2 25 01 956
fax.: +386 (0)2 25 01 957
email: info@planb.si
url: www.planb.si

naročnik	RS, Ministrstvo za izobraževanje, znanost in šport, Masarykova 16, 1000 Ljubljana			
investitor	RS, Ministrstvo za izobraževanje, znanost in šport, Masarykova 16, 1000 Ljubljana			
objekt	ŠOLSKI CENTER SLOVENJ GRADEC RUŠITEV IN NOVA GRADNJA	načrt	SHEME NOTRANJIH IN ZUNANJIH VRAT	
odg. vodja projekta	UROŠ RAZPET univ. dipl. inž. arh. IZS A–1028	št. projekta 1403	merilo 1:50	kraj/datum Lj., april 2017
odg. projektant	UROŠ RAZPET univ. dipl. inž. arh. IZS A–1028	projekt PZI	podpis/datum	št. lista 1 / 13

SHEME NOTRANJIH IN ZUNANJIH VRAT	dimenzije	zahteve	kosov	POZ	1N.V14
	220x275	/	1		

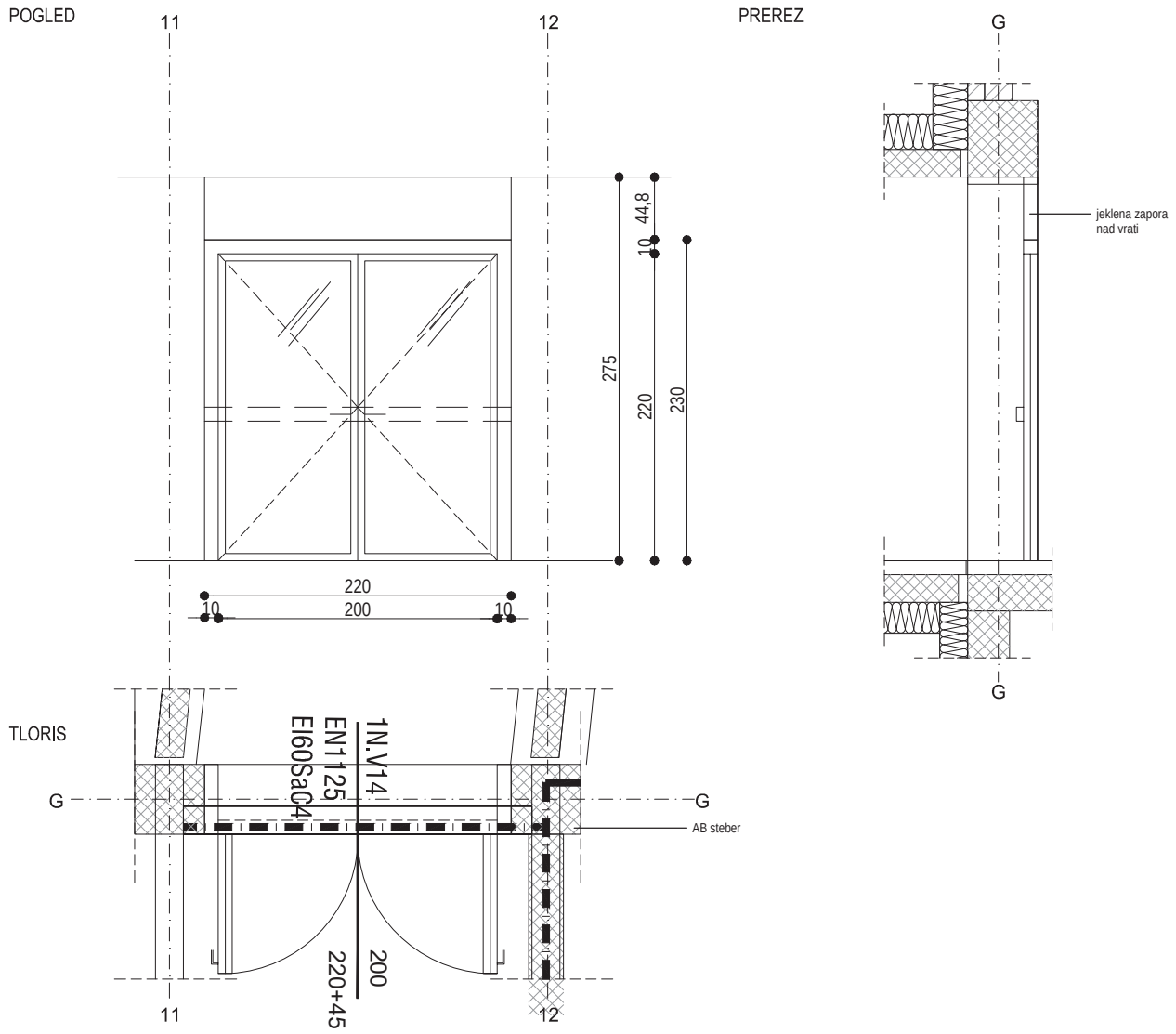

opis:	fasadna dvokril.stekl.vrata na jeklenem okvirju sistem zasteklitve	kontrola dostopa:	NE
toplotna izolativnost:	–	evakuac. funkcija:	EN1125,samozapiralo (EN1154), panik odrivnik
zvočna izolativnost:	29dB	varnostni razred:	–
požarna zahteva:	EI60SaC4	vgradnja:	AB steber
okvir:	jeklen profil (kot npr. Jansen) s prekinjenim toplotnim mostom	krilo:	steklo varnostno kaljeno lepljeno v jeklenem okvirju
barva:	podboj in okvir vratnega krila RAL 9016		
ročaj:	ročaj FSB 77 7980, nerjaveče jeklo in ročaj FSB 1076, nerjaveče jeklo		
tečaj:	prilagojen teži vrat in pogostosti odpiranja (šola)		
samozapiralo:	skrito samozapiralo (z redoslednikom zapiranja EN1158) /stalno odprta vrata – zapiranje v primeru požara+tipka za ročno proženje		
ključavnica:	DA, sistemski ključ	stoper kot npr. FSB 38 3881	

PLAN B

plan b d.o.o.
arhitekturni biro
Gregorčičeva 21/b
2000 Maribor, slo

tel.: +386 (0)2 25 01 956
fax.: +386 (0)2 25 01 957
email: info@planb.si
url: www.planb.si

naročnik	RS, Ministrstvo za izobraževanje, znanost in šport, Masarykova 16, 1000 Ljubljana
investitor	RS, Ministrstvo za izobraževanje, znanost in šport, Masarykova 16, 1000 Ljubljana
objekt	ŠOLSKI CENTER SLOVENJ GRADEC RUŠITEV IN NOVA GRADNJA
načrt	SHEME NOTRANJIH IN ZUNANJIH VRAT

odg. vodja projekta	UROŠ RAZPET univ. dipl. inž. arh. IZS A–1028	št. projekta 1403	merilo 1:50	kraj/datum	Lj., april 2017
odg. projektant	UROŠ RAZPET univ. dipl. inž. arh. IZS A–1028	projekt PZI	podpis/datum	št. lista	1 / 14

SHEME NOTRANJIH IN ZUNANJIH VRAT	dimenzije	zahteve	kosov	POZ	1N.V15
	200x220+110	/	1		

POGLED

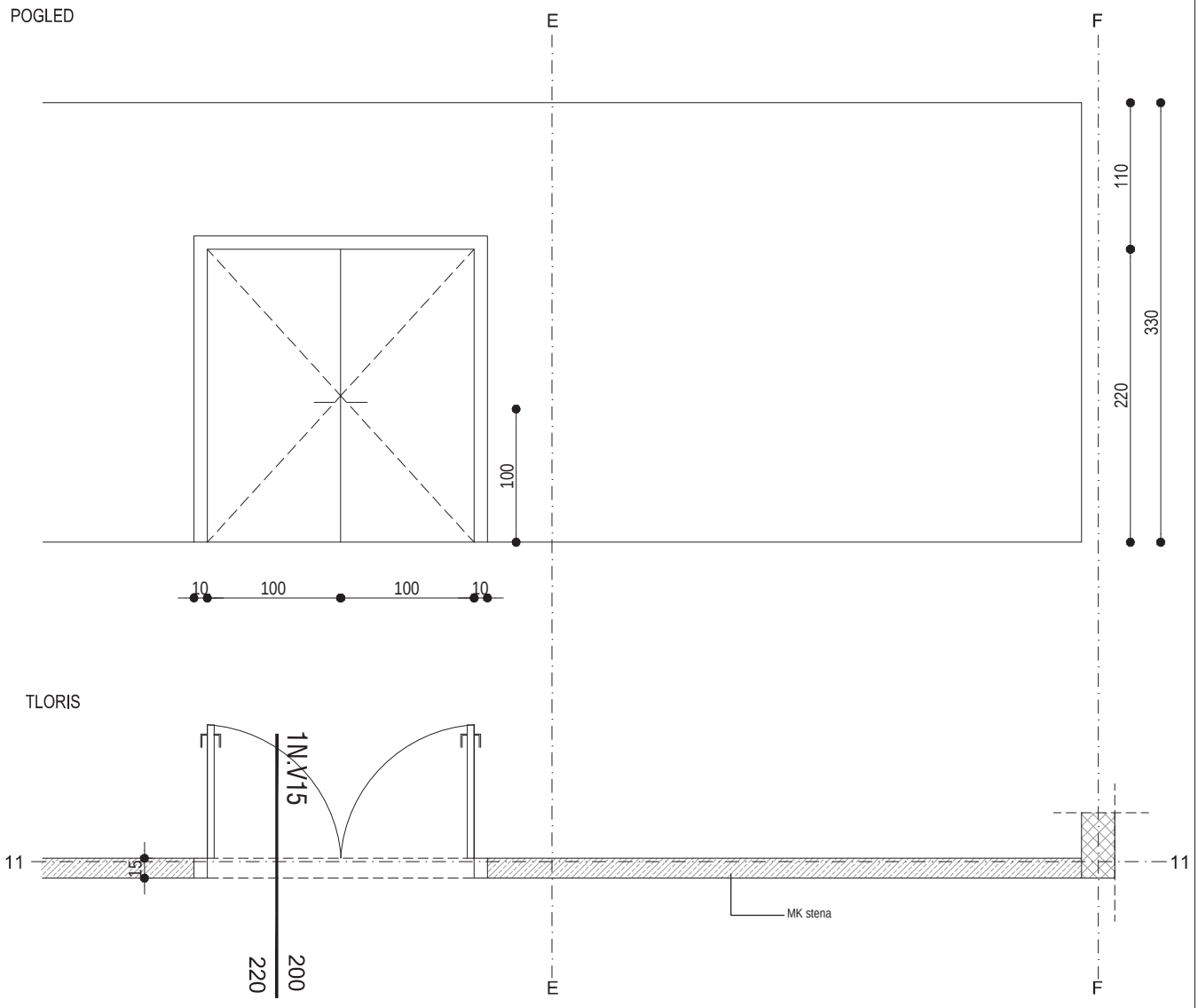

opis:	notr.dvokrilna lesena vrata na kov.okvirju s špaleto	kontrola dostopa:	NE
toplotna izolativnost:	–	evakuac. funkcija:	–
zvočna izolativnost:	35dB	varnostni razred:	–
požarna zahteva:	–	vgradnja:	MK stena
okvir:	jeklen profil, kot npr. deržič KD.SM	krilo:	leseno hrastov furnir– vertikalna smer letnic
barva:	kovinski podboj s špaleto barvan v belo barvo (RAL 9016), vratno krilo hrastov furnir– vertikalna smer letnic		
ročaj:	ročaj kot npr. FSB 1076, nerjaveče jeklo		
tečaj:	prilagojen teži vrat in pogostosti odpiranja (šola)		
samozapiralo:	skrito samozapiralo, možnost stalno odprtih vrat		
ključavnica:	DA, sistemski ključ	stoper kot npr. FSB 38 3881	

PLAN B

plan b d.o.o.
arhitekturni biro
Gregorčičeva 21/b
2000 Maribor, slo

tel.: +386 (0)2 25 01 956
fax.: +386 (0)2 25 01 957
email: info@planb.si
url: www.planb.si

naročnik	RS, Ministrstvo za izobraževanje, znanost in šport, Masarykova 16, 1000 Ljubljana
investitor	RS, Ministrstvo za izobraževanje, znanost in šport, Masarykova 16, 1000 Ljubljana

objekt: ŠOLSKI CENTER SLOVENJ GRADEC

RUŠITEV IN NOVA GRADNJA

načrt: SHEME NOTRANJIH IN ZUNANJIH VRAT

odg. vodja projekta	UROŠ RAZPET univ. dipl. inž. arh. IZS A–1028	št. projekta 1403	merilo 1:50	kraj/datum Lj., april 2017
odg. projektant	UROŠ RAZPET univ. dipl. inž. arh. IZS A–1028	projekt PZI	podpis/datum	št. lista 1 / 15

SHEME NOTRANJIH IN ZUNANJIH VRAT	dimenzije	zahteve	kosov	POZ	1N.V17
	200x230	/	1		

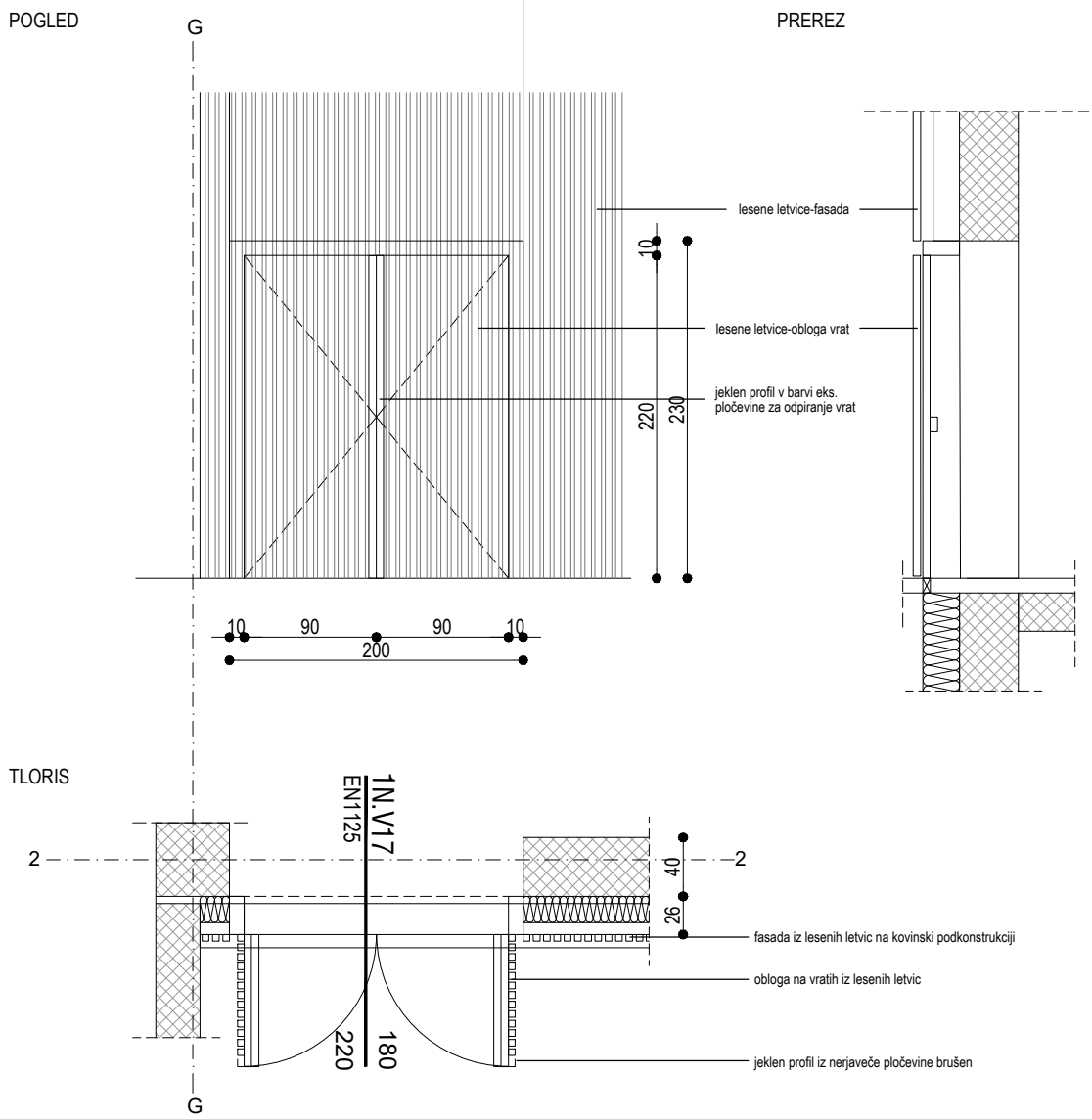

opis:	fasadna dvokrilna kov.vrata na kov.okvirju s špaleto z oblogo iz les.letvic zunaj in les.oblogo znotraj	kontrola dostopa:	NE
toplotna izolativnost:	U skupni 0.9W/m2K	evakuac. funkcija:	EN1125,samozapiralo, panik odrivnik
zvočna izolativnost:	29dB	varnostni razred:	WK3
požarna zahteva:	–	vgradnja:	AB stena
okvir:	kovinski okvir s prekinjenim toplotnim mostom	krilo:	kovinsko na jeklenem okvirju, zunanja stran obloga iz lesenih letvic, notranja stran barvana
barva:	kovinski podboj, vratno krilo kovinsko barvano v belo barvo RAL 9016, zunanja stran z oblogo iz lesenih letvic–izgled fasade		
ročaj:	ročaj FSB 77 7980, nerjaveče jeklo, L profil iz nerjaveče pločevine		
tečaj:	prilagojen teži vrat in pogostosti odpiranja (šola)		
samozapiralo:	skrito samozapiralo		
ključavnica:	DA, sistemski ključ		

PLAN B

plan b d.o.o.
arhitekturni biro
Gregorčičeva 21/b
2000 Maribor, slo

tel.: +386 (0)2 25 01 956
fax.: +386 (0)2 25 01 957
email: info@planb.si
url: www.planb.si

naročnik	RS, Ministrstvo za izobraževanje, znanost in šport, Masarykova 16, 1000 Ljubljana			
investitor	RS, Ministrstvo za izobraževanje, znanost in šport, Masarykova 16, 1000 Ljubljana			
objekt	ŠOLSKI CENTER SLOVENJ GRADEC RUŠITEV IN NOVA GRADNJA	načrt	SHEME NOTRANJIH IN ZUNANJIH VRAT	
odg. vodja projekta	UROŠ RAZPET univ. dipl. inž. arh. IZS A–1028	št. projekta 1403	merilo 1:50	kraj/datum Lj., april 2017
odg. projektant	UROŠ RAZPET univ. dipl. inž. arh. IZS A–1028	projekt PZI	podpis/datum	št. lista 1 / 17

SHEME NOTRANJIH IN ZUNANJIH VRAT	dimenzije	zahteve	kosov	POZ	1N.V18
	200x265	/	1		

POGLED

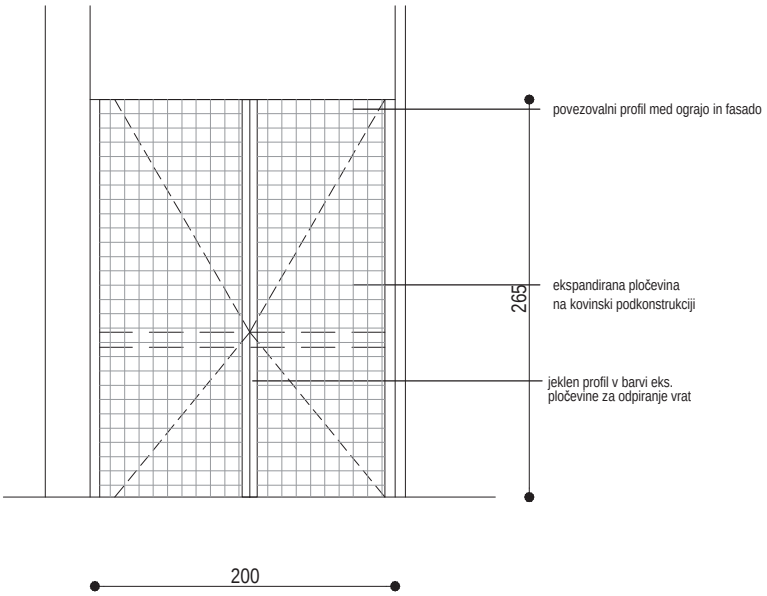

TLORIS

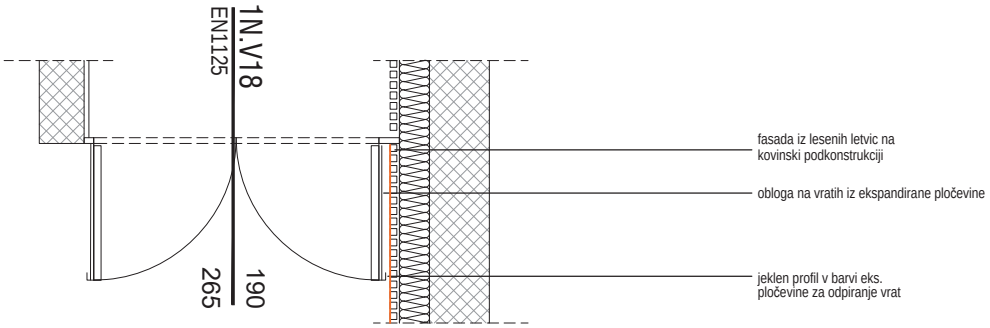

opis:	zunanja dvokrilna vrata iz kovinske podkonstrukcije in z oblogo iz ekspandirane pločevine	kontrola dostopa:	NE
toplotna izolativnost:	–	evakuac. funkcija:	EN1125, samozapiralo, panik odrivnik
zvočna izolativnost:	–	varnostni razred:	–
požarna zahteva:	–	vgradnja:	kovinska podkonstrukcija na AB steni
okvir:	jeklen profil	krilo:	kovinska podkonstrukcija z oblogo eksp.pločevine
barva:	kovinska podkonstrukcija vročecinkana, obloga vrat iz ekspandirane pločevine v izgledu fasade pritličje/ograj (natur alu)		
ročaj:	ročaj FSB 77 7980, nerjaveče jeklo, L profil iz nerjaveče pločevine		
tečaj:	prilagojen teži vrat in pogostosti odpiranja (šola)		
samozapiralo:	–		
ključavnica:	DA, sistemski ključ		

PLAN B

plan b d.o.o.
arhitekturni biro
Gregorčičeva 21/b
2000 Maribor, slo

tel.: +386 (0)2 25 01 956
fax.: +386 (0)2 25 01 957
email: info@planb.si
url: www.planb.si

naročnik	RS, Ministrstvo za izobraževanje, znanost in šport, Masarykova 16, 1000 Ljubljana			
investitor	RS, Ministrstvo za izobraževanje, znanost in šport, Masarykova 16, 1000 Ljubljana			
objekt	ŠOLSKI CENTER SLOVENJ GRADEC RUŠITEV IN NOVA GRADNJA	načrt	SHEME NOTRANJIH IN ZUNANJIH VRAT	
odg. vodja projekta	UROŠ RAZPET univ. dipl. inž. arh. IZS A–1028	št. projekta 1403	merilo 1:50	kraj/datum Lj., april 2017
odg. projektant	UROŠ RAZPET univ. dipl. inž. arh. IZS A–1028	projekt PZI	podpis/datum	št. lista 1 / 18

SHEME NOTRANJIH IN ZUNANJIH VRAT	dimenzije	zahteve	kosov	POZ	1N.V19
	110x230	/	1		

POGLED

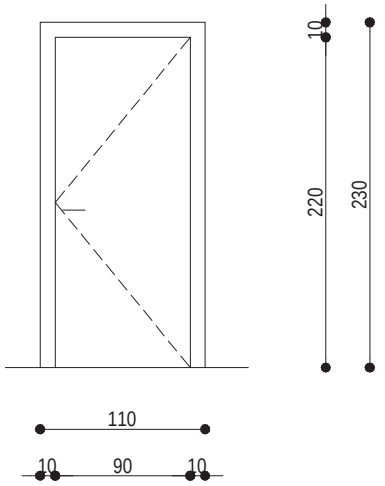

TLORIS

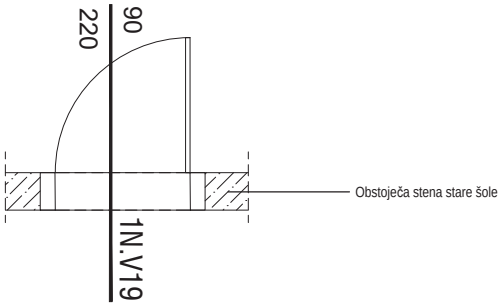

opis:	notranja enokrilna lesena vrata s kov. okvirjem v obstoječi šoli –prilagoditi izgledu obstoječih vrat	kontrola dostopa:	NE
toplotna izolativnost:	–	evakuac. funkcija:	–
zvočna izolativnost:	29dB	varnostni razred:	–
požarna zahteva:	–	vgradnja:	nosilna stena obstoječe šole
okvir:	jeklen profil– izgled preostalhi vrat na obst. šolil	krilo:	leseno na jeklenem okvirju
barva:	kovinski podboj, vratno krilo hrastov furnir– vertikalna smer letnic(izgled preostalih vrat na obstoječi šoli)		
ročaj:	ročaj iz nerjavečega jekla – izgled ostalih ročajev na obstoječi šoli		
tečaj:	prilagojen teži vrat in pogostosti odpiranja (šola)		
samozapiralo:	skrito samozapiralo		
ključavnica:	DA, sistemski ključ		

PLAN B

plan b d.o.o.
arhitekturni biro
Gregorčičeva 21/b
2000 Maribor, slo

tel.: +386 (0)2 25 01 956
fax.: +386 (0)2 25 01 957
email: info@planb.si
url: www.planb.si

naročnik	RS, Ministrstvo za izobraževanje, znanost in šport, Masarykova 16, 1000 Ljubljana			
investitor	RS, Ministrstvo za izobraževanje, znanost in šport, Masarykova 16, 1000 Ljubljana			
objekt	ŠOLSKI CENTER SLOVENJ GRADEC RUŠITEV IN NOVA GRADNJA	načrt	SHEME NOTRANJIH IN ZUNANJIH VRAT	
odg. vodja projekta	UROŠ RAZPET univ. dipl. inž. arh. IZS A–1028	št. projekta 1403	merilo 1:50	kraj/datum Lj., april 2017
odg. projektant	UROŠ RAZPET univ. dipl. inž. arh. IZS A–1028	projekt PZI	podpis/datum	št. lista 1 / 19